CHAUVIN ARNOUX
PYROCONTROLE

CATALOGUE CAPTEURS

LA MESURE DE TEMPÉRATURE EN MILIEU INDUSTRIEL

2ÈME ÉDITION

Mesurer pour mieux Agir

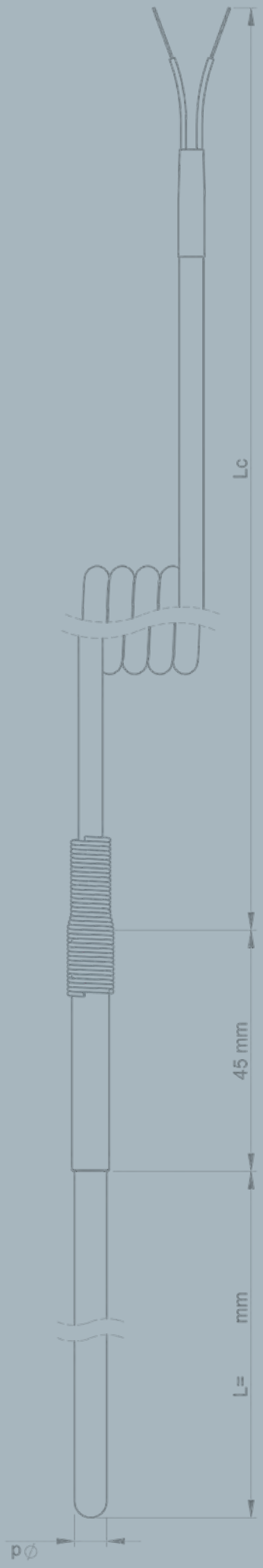

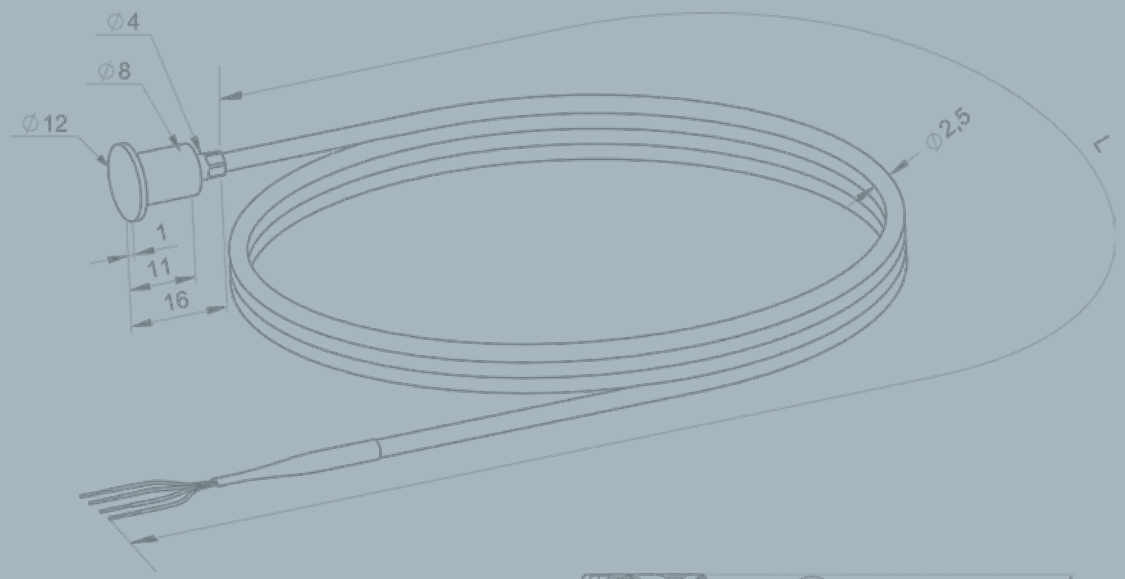

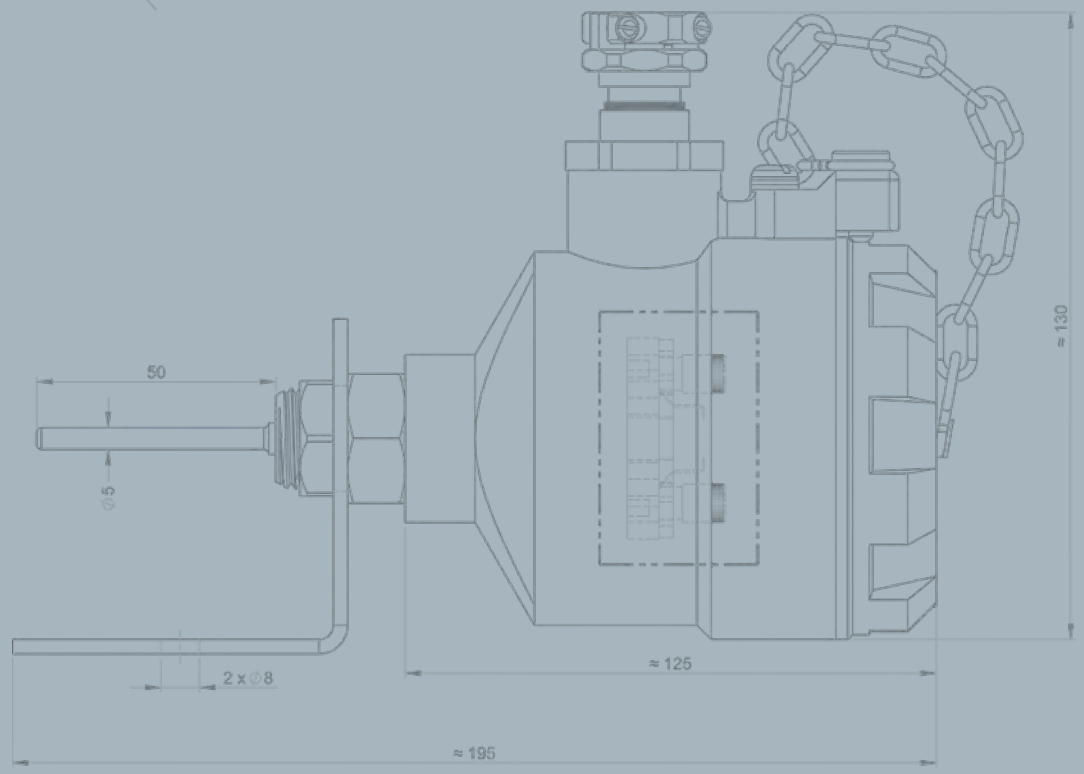

ACCESSOIRES

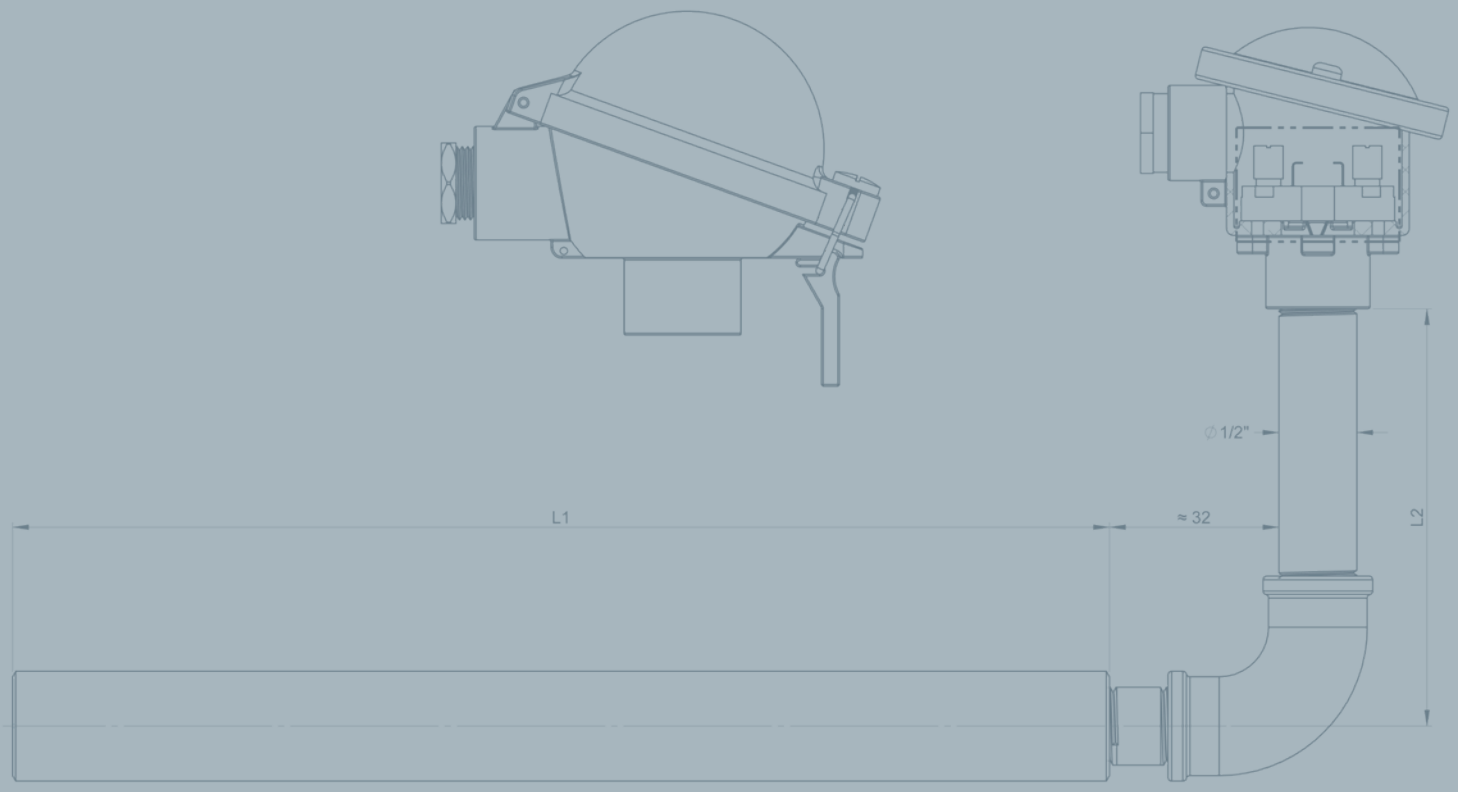

RACCORDEMENTS ÉLECTRIQUES 340

FILS ET CÂBLES 342

COMPOSANTS DE FIXATION 344

BORNIERS - TRANSMETTEURS TÊTE DE CANNE 346

TÊTES - PRESSES-ETOUPE 347

THERMOMÈTRES NUMÉRIQUES PORTABLES 348

RACCORDEMENTS ÉLECTRIQUES

CONNECTEURS POUR Pt100 Ω

- Pour sondes Pt100 Ω, montage 3 fils
- Tenue en température -50°C à +210 °C
- En option, serre-câble pour les connecteurs miniatures et standard

Connecteur standard

Connecteur miniature

Mâle ou femelle	Type	Nb de broches	Dimensions L x l x h	Code
Mâle	Standard	3	35 x 25 x 12,5	L018290-000
Femelle				L018211-004
Serre-câble pour connecteur standard 3 broches				L018250-017
Mâle	Miniature	3	19 x 24 x 8	L018280-000
Femelle				L018200-005
Serre-câble pour connecteur miniature 3 broches				L018200-006

CONNECTEURS COMPENSÉS POUR THERMOCOUPLES

Connecteur standard

Connecteur miniature

Mâle ou femelle	Simple ou duplex	Type de thermocouple							
		Taille	Section	Type J	Type K	Type T	Type N	Type S	Cu-Cu Type B
Mâle	Simple	Standard	Rectangle	L12547J-000	L12547K-000	L12547T-000	L12547N-000	L12547S-000	L12547C-000
		Miniature	Rectangle	L12587J-000	L12587K-000	L12587T-000	L12587N-000	L12587S-000	L12587C-000
	Duplex	Standard	Rectangle	L12543J-000	L12543K-000	L12543T-000	L12543N-000	L12543S-000	L12543C-000
Femelle	Simple	Standard	Rectangle	L12548J-000	L12548K-000	L12548T-000	L12548N-000	L12548S-000	L12548C-000
		Miniature	Rectangle	L12588J-000	L12588K-000	L12588T-000	L12588N-000	L12588S-000	L12588C-000
	Duplex	Standard	Rectangle	L12544J-000	L12544K-000	L12544T-000	L12544N-000	L12544S-000	L12544C-000
Embase femelle pour panneau	Simple	Standard	Rectangle	L12545J-000	L12545K-000	L12545T-000	L12545N-000	L12545S-000	L12545C-000
		Standard	Circulaire	L12546J-000	L12546K-000	-	-	L12546S-000	-
		Miniature	Rectangle	L12585J-000	L12585K-000	L12585T-000	L12585N-000	L12585S-000	L12585C-000
		Miniature	Rectangle*	L12584J-000	L12584K-000	L12584T-000	L12584N-000	L12584S-000	L12584C-000

* avec deux pattes de fixation

BARRETTES DE CONNEXION POUR THERMOCOUPLES

Nombre de circuits	Taille	Type J	Type K	Type T	Type S	Cu-Cu Type B
1	Standard	L12549J-000	L12549K-000	L12549T-000	L12549S-000	L12549C-000

SERRE-CÂBLES

- Pour raccordement de fils de thermocouples, câbles d'extension ou de compensation
- Tenue en température -50 °C à +210 °C
- Code couleur selon Norme CEI 584-3 (NFC42324)

Serre-câble miniature

Serre-câble standard

Type de connecteur	Simple ou duplex	Code
Standard	Simple	L125490-000
Miniature	Simple	L125890-000
Standard	Duplex	L125499-000

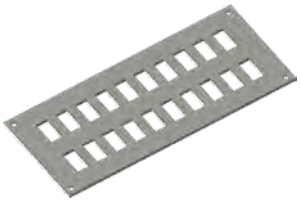

Panneau taille standard

PANNEAUX POUR CONNECTEURS THERMOCOUPLES FEMELLES

Type de connecteur	Nombre de circuits	Code
Taille standard face rectangulaire	1	L125401-000
	2	L125402-000
	3	L125403-000
	4	L125404-000
	5	L125405-000
	6	L125406-000
	8	L125408-000
	10	L125410-000
	12	L125412-000
	16	L125416-000
	20	L125420-000
	24	L125424-000
Taille miniature face rectangulaire	1	L125801-000
	2	L125802-000
	3	L125803-000
	4	L125804-000
	5	L125805-000
	6	L125806-000
	8	L125808-000
	10	L125810-000
	12	L125812-000
	16	L125816-000
	20	L125820-000
	24	L125824-000

FILS ET CÂBLES

DE COMPENSATION POUR THERMOCOUPLES

Type	Revêtement	"Classe de tolérance"	"ø fils"	"ø extérieur"	Conditionnement	Code
Type T	Fil nu	2	1,5 mm		au mètre	L209114-000
	Isolé FEP		0,2 mm	0,4 mm	bobine 25 m	L218101-000
			0,3 mm	1,1 mm	bobine 25 m	L218102-000
			0,5 mm	1,3 mm	bobine 25 m	L218103-000
			0,2 mm	0,4 mm	bobine 100 m	L217101-000
			0,3 mm	1,1 mm	bobine 100 m	L217102-000
			0,5 mm	1,3 mm	bobine 100 m	L217103-000
	Isolé Soie de verre		0,5 mm	1,5 x 2,4	au mètre	L219123-000
	Fil nu		1,60 mm		au mètre	L209214-000
Type J	Isolé FEP	2	0,2 mm	0,4 mm	bobine 25 m	L218201-000
					bobine 100 m	L217201-000
			0,3 mm	1,1 mm	bobine 25 m	L218202-000
					bobine 100 m	L217202-000
			0,5 mm	1,3 mm	bobine 25 m	L218203-000
					bobine 100 m	L217203-000
	Isolé Soie de verre		0,5 mm	1,5 x 2,4	au mètre	L219223-000
			0,8 mm	2 x 3	au mètre	L219225-000
			7 x 0,2 mm	1,4 x 2,2	au mètre	L219228-000
			1 mm	2,7 x 4,2	au mètre	L219246-000
	Isolé Soie de verre avec tresse inox		7 x 0,2 mm	3	au mètre	L219237-000
			7 x 0,2 mm	2,2 x 3,2	au mètre	L219238-000
Type K	Fil nu	1	0,51 mm		au mètre	L209409-000
			0,60 mm		au mètre	L209410-000
			1,02 mm		au mètre	L209412-000
			1,62 mm		au mètre	L209414-000
			2,3 mm		au mètre	L209415-000
			2,9 mm		au mètre	L209417-000
	Isolé FEP	2	0,2 mm	0,4 mm	bobine 25 m	L218401-000
					bobine 100 m	L217401-000
			0,3 mm	1,1 mm	bobine 25 m	L218402-000
					bobine 100 m	L217402-000
			0,5 mm	1,3 mm	bobine 25 m	L218403-000
					bobine 100 m	L217403-000
	Isolé Soie de verre	1	0,51 mm	1,02 mm	au mètre	L219413-000
			0,25 mm	0,9 x 1,3	au mètre	L219421-000
			0,3 mm	1,1 x 1,8	au mètre	L219422-000
			0,5 mm	1,3 x 2,2	au mètre	L219423-002
			0,6 mm	1,6 x 2,6	au mètre	L219424-000
			1 mm	2,7 x 4,2	au mètre	L219446-000
	Revêtu Céramique	1	0,2 mm	2,3 x 3,2	au mètre	L219438-000
	Isolé Soie de verre avec tresse inox	1	0,8 mm	2,4 x 4,0	au mètre	L219465-000
Type S	Fil nu	2	0,35 mm		au mètre	L209608-000
	Fil nu		0,50 mm		au mètre	L209609-000
Type R	Fil nu	2	0,50 mm		au mètre	L209709-000
Type W/Re	Fil nu		0,50 mm		au mètre	L209909-000

Câble type A

Câble type B

Câble type C

EXTENSION ET PROLONGATION DE THERMOCOUPLES

Type TC	NB TC	Gaine extérieure	Ø ext. mm	X/C(1)	Classe(2)	Ø cond.	Câble Type	Au mètre	Bobine 50 m	Bobine 100 m	Bobine 250 m
T	1 TC	PVC	4	X	1	3 x 0,3	B	L929101-120	L921101-120	L922101-120	L923101-120
J	1 TC	PVC	4	X	1	3 x 0,3	B	L929201-120	L921201-120	L922201-120	L923201-120
			5	X	2	7 x 0,3	B	L929215-120	L921215-120	L922215-120	L923215-120
			7	X	2	14 x 0,3	B	L929214-110	L921214-110	L922214-110	L923214-110
			7,5	X	2	19 x 0,3	A	L929208-110	L921208-110	L922208-110	L923208-110
			7,8	X	2	19 x 0,3	B	L929203-110	L921203-110	L922203-110	L923203-110
		Silicone	5	X	1	7 x 0,3	B	L929206-120	L921206-120	L922206-120	L923206-120
		FEP	3,5	X	1	7 x 0,2	B	L929210-120	L921210-120	L922210-120	L923210-120
		SV(3)	4 x 6	X	1	19 x 0,3	C	L929209-120	L921209-120	L922209-120	L923209-120
			4 x 6	X	1	14 x 0,3	C	L929218-120	L921218-120	L922218-120	L923218-120
	2 TC	PVC	5	X	1	3 x 0,3	B	L929301-120	L921301-120	L922301-120	L923301-120
K	1 TC	PVC	4	X	1	3 x 0,3	B	L929401-120	L921401-120	L922401-120	L923401-120
			5	C	2	7 x 0,3	B	L929515-110	L921515-110	L922515-110	L923515-110
			7	C	2	14 x 0,3	B	L929514-110	L921514-110	L922514-110	L923514-110
			7,5	C	2	19 x 0,3	A	L929408-110	L921408-110	L922408-110	L923408-110
			7,8	C	2	19 x 0,3	B	L929403-110	L921403-110	L922403-110	L923403-110
		Silicone	4,2	X	1	7 x 0,2	B	L929416-120	L921416-120	L922416-120	L923416-120
			5	X	1	7 x 0,3	B	L929406-120	L921406-120	L922406-120	L923406-120
		FEP	3,5	X	1	7 x 0,2	B	L929410-120	L921410-120	L922410-120	L923410-120
		SV(3)	4 x 6	C	2	19 x 0,3	C	L929409-110	L921409-110	L922409-110	L923409-110
			4 x 5	X	1	14 x 0,3	C	L929417-120	L921417-120	L922417-120	L923417-120
			4 x 6	X	1	14 x 0,3	C	L929418-120	L921418-120	L922418-120	L923418-120
	2 TC	PVC	5	C	2	3 x 0,3	B	L929701-110	L921701-110	L922701-110	L923701-110
S	1 TC	PVC	4	C	2	3 x 0,3	B	L929601-110	L921601-110	L922601-110	L923601-110
			5	C	2	7 x 0,3	B	L929615-110	L921615-110	L922615-110	L923615-110
			7,5	C	2	19 x 0,3	A	L929608-110	L921608-110	L922608-110	L923608-110
			7,8	C	2	19 x 0,3	B	L929603-110	L921603-110	L922603-110	L923603-110
		Silicone	5	C	2	7 x 0,3	B	L929606-110	L921606-110	L922606-110	L923606-110
		FEP	3,5	C	2	7 x 0,2	B	L929610-110	L921610-110	L922610-110	L923610-110
		SV(3)	4 x 6	C	2	19 x 0,3	C	L929609-110	L921609-110	L922609-110	L923609-110
B	1 TC	FEP	3,5	C	2	7 x 0,2	B	L929620-110	L921620-110	L922620-110	L923620-110
N	1 TC	PVC	4	X	1	3 x 0,3	B	L929901-110	L921901-110	L922901-110	L923901-110
		FEP	3,5	X	1	7 x 0,2	B	L929910-120	L921910-120	L922910-120	L923910-120
		SV(3)	4 x 6	X	1	14 x 0,3	C	L929919-120	L921919-120	L922919-120	L923919-120

(1) - X : câble d'extension - C : câble de compensation. (2) - Classe : classe de tolérance selon CEI 584. (3) - SV : soie de verre

EXTENSION ET PROLONGATION POUR Pt100 Ω

Fil ou câble	Métal	Nb fils	Gaine extérieure	Ø externe	Ø fils	Isolement conducteur	Tresse interne	Tresse externe	Code (au mètre)
Fil	Ag	1			0,5 mm	Sans			L063105-000
	Ni	1			0,5 mm	Sans			L063205-000
	Ag	1		1,1 mm	0,5 mm	Soie de verre			L063404-000
Câble	Cu	2	Silicone	4,6 mm	16 x 0,2 mm	Silicone	Sans		L067824-000
		3	PVC	4,2 mm	7 x 0,2 mm	PVC	Cu étamé		L067803-000
			PVC	3,7 mm	7 x 0,2 mm	PVC	Sans		L067810-000
			Silicone	4,6 mm	7 x 0,2 mm	PVC	Sans		L067805-000
			FEP	2,1 mm	7 x 0,06 mm	FEP	Cu argenté		L067813-000
			Soie de verre	3,5 mm	7 x 0,2 mm	Soie de verre	Sans	Inox	L067836-000
		4	PVC	5,0 mm	7 x 0,2 mm	PVC	Cu étamé		L067804-000
			FEP	3,3 mm	7 x 0,2 mm	FEP	Cu argenté		L067815-000

COMPOSANTS DE FIXATION

Traversée inox

TRAVERSÉES ÉTANCHES

Matière du corps	Matière de la ferrule	Pour gaine de Ø	Filetage	code
Inox	Inox	1,5 mm	1/8" NPT	L078827-000
		2 mm	1/8" NPT	L078828-000
		3 mm	1/8" NPT	L078829-000
		3 mm	1/4" NPT	L078830-000
		3,2 mm	1/4" NPT	L078834-000
		4,5 mm	1/4" NPT	L078833-000
		4,5 mm	1/2" NPT	L078934-000
		6,0 mm	1/4" NPT	L078836-000
		6,0 mm	1/2" NPT	L078938-000
		6,0 mm	G1/2	L078946-000
		6,35 mm	1/4" NPT	L078835-000
		8,0 mm 8,0 mm	1/4" NPT 1/2" NPT	L078841-000 L078952-000
		8,0 mm	G1/2	L078937-000
		1,5 mm	1/8" NPT	L228123-000
		2,0 mm	1/8" NPT	L228124-000
		3,0 mm	1/4" NPT	L228125-000
		3,0 mm	1/2" NPT	L078940-000
	FEP	4,5 mm 5,0 mm	1/4" NPT 3/8 G conique	L228126-000 L078849-000
		6,0 mm	1/4" NPT	L228127-000
		6,0 mm	3/8 G conique	L078847-000
		6,0 mm	G1/2	L078838-000
		6,0 mm	1/2" NPT	L078939-000
		8,0 mm	1/4" NPT	L228128-000
Laiton		1,5 mm	1/8" NPT	L228143-000
		3,0 mm	1/4" NPT	L228145-000
	FEP	3,2 mm 4,5 mm	G1/8 1/4" NPT	L078948-000 L228146-000
		6,0 mm	G1/4	L078845-000
		6,0 mm	1/4" NPT	L228147-000
		8,0 mm	G3/8	L078846-000
		1,5 mm	1/8" NPT	L078927-000
	Laiton	3,0 mm	1/4" NPT	L078930-000
		6,0 mm	1/4" NPT	L078936-000
		8,0 mm	1/4" NPT	L078941-000

Ferrule inox

FERRULES DE RECHANGE

Matière	Pour gaine de Ø	code
Inox	1,5 mm	L228173-000
	3 mm	L228175-000
	4,5 mm	L228176-000
	6 mm	L228177-000
Laiton	3 mm	L228185-000
	6 mm	L228187-000
FEP	2 mm	L228194-000
	3 mm	L078857-000
	4,5 mm	L078859-000
	6,0 mm	L078864-000
	8,0 mm	L078873-000

TRAVERSÉES ÉTANCHES À SOUDER - INDUSTRIE ALIMENTAIRE

Matière du corps	Matière de la ferrule	Pour gaine de Ø “d”	Longueur	Code
Inox	Inox	5,0 mm	54 mm	L228109-000
Inox	Teflon	6,0 mm	54 mm	L228117-000

TRAVERSÉES ÉTANCHES À SOUDER - CIMENTERIE

Matière	Ferrule	Pour gaine de Ø "d" mm (pouces)	Filetage	Code
Acier	Acier	21,3 (1/2")	G1"	LU78978-000
Acier	Acier	21,3 (1/2")	G1"1/4	L079110-000
Acier	Acier	30 (-)		L078981-000
Acier	Acier	21,3 (1/2")	G1"1/2	LU78825-001
Acier	Acier	30,1 (-)		LU78866-001
Inox	Inox	21,3 (1/2")		L079112-000
Inox	Inox	21,3 (1/2")	1"NPT	L078984-000

BRIDES EBA

Désignation	Ø du protecteur	Matière	Entraxe	Code
Bride	15 mm	Fonte	56 mm	L077310-000
Bride	21 mm		70 mm	L077311-000
Bride et contre-bride	22 mm			L077312-000
Bride	27 mm			L077314-000
Bride et contre-bride	27 mm			L077316-000
Bride	32 mm			L077319-000
Bride et contre-bride	32 mm			L077320-000

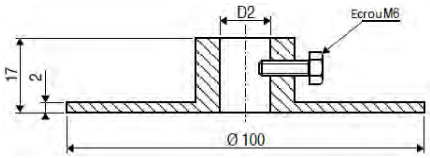

DISQUES D'ARRÊT

Diamètre tube	D2	Code
21,3 mm	21,6	L077916-000
26,9 mm	27,2	LEL1711-000
32 mm	32,2	LM43049-001

BORNIERS
TRANSMETTEURS TÊTE DE CAPTEUR

Bornier BB12

BORNIERS

Type	Type de tête	Type de capteur	Nb de bornes	V/V : vissé/vissé V/S : vissé/soudé	Code
BM04	MA	Pt 100 Ω / TC	4	V/V	L015007-000
BB02	DIN	Pt 100 Ω / TC	2	V/V	L015015-000
BA02	DIN A	TC	2	V/V	L015054-000
BB12	DIN	Pt 100 Ω / TC	2	V/S	L015055-000
BB13	DIN	Pt 100 Ω / TC	3	V/S	L015060-000
BB04	DIN	Pt 100 Ω / TC	4	V/V	L015062-000
BA04	DIN A	TC	4	V/V	L015065-000

Transmetteur standard

TRANSMETTEURS EN TÊTE DE CAPTEUR

Signal de sortie	Mode de protection	Entrée	Isolation	Code
4-20 mA	Standard	Universel : Pt 100 / tous thermocouples	1,5 Kv	LC5331A-321
		Pt 100	Sans	LC5333A-100
		Tous thermocouples	1,5 Kv	LC5334A-100
	ATEX EEx"i"a	Universel : Pt 100 / tous thermocouples	1,5 Kv	LC5331B-221
		Pt 100	Sans	LC5333B-100
4-20 mA+ HART	Standard	Universel : Pt 100 / tous thermocouples	1,5 Kv	LC5335A-100
	ATEX EEx"i"a	Universel : Pt 100 / tous thermocouples	1,5 Kv	LC5335B-100
Kit de programmation				LC59050-000

Téléchargez gratuitement le logiciel pour configurer vos transmetteurs en tête de capteur sur le site www.pyrocontrole.com/fr/support/telechargement

TÊTES - PRESSE-ÉTOUPES

TÊTES DE RACCORDEMENT

Type	Matière	Raccordement Process	Passage de câble	Ø de câble (mm)	Protection	Bornier	Certificat ATEX		Code
MA	Alu	M10	PE9	3,5 - 5,5	IP54	BM04	Sans		L015001-000
DAN	Alu	G1/2	M20	4 - 12,5	IP54	BB			L015300-000
DAN-V	Alu revêtu époxy	G1/2	M20	4 - 12,5	IP65	BB			L015305-000
DAN	Alu	G1/2	1/2"NPT	4 - 12,5	IP54	BB			L015017-000
DIN B	Alu	G1/2	M20	6,5 - 8,5	IP54	BB			L015320-000
DIN A	Alu	G1/2	M20	6,5 - 8,5	IP54	BB			L015330-000
DIN A	Alu	G3/4	M20	6,5 - 8,5	IP54	BB			L015332-000
KNE	Alu	G1/2	M20	4,5 - 7,5	IP68	BB			L015042-000
KST	Inox	G1/2	M20	4,5 - 7,5	IP68	BB			L015035-000
LSX-D	Alu revêtu époxy	G1/2	M20	Voir presse-étoupes M20	IP67	BB	Avec	Vente réglementée (voir système ID50 p. 186)	L015340-000
LSX-W	Alu revêtu époxy	G1/2	2xM20		IP67	BB	Avec		L015345-000
LSX-D	Inox	G1/2	M20		IP67	BB	Avec		L015350-000
LSX-W	Inox	G1/2	2xM20		IP67	BB	Avec		L015355-000

DAN

DIN A

DIN B

LSX-W

LSX-D

MA

Presse-étoupe en laiton nickelé

PRESSE-ÉTOUPES

Type	Matériau	Nb de Passages	Amarrage	Câble armé	Ø exterieur câble (mm)	Ø intérieur câble (câble armé) (mm)	Certicat ATEX	Code
PE9	Laiton nickelé	1	Oui	Non	5 - 9,5	-	Sans	L017211-000
1/2" NPT	Laiton nickelé	1	Non	Non	4 - 8	-	Sans	L017128-000
1/2" NPT	Laiton nickelé	1	Oui	Non	4 - 8	-	Sans	L017225-000
1/2" NPT	Laiton nickelé	1	Oui	Non	7 - 12	-	ATEX "d"	L017395-000
3/4" NPT	Laiton nickelé	1	Oui	Oui	10 - 16	7 - 12	ATEX "d"	L017350-000
3/4" NPT	Laiton nickelé	1	Oui	Non	7 - 12	-	ATEX "d"	L017396-000
M20	Polyamide	1	Non	Non	7 - 12	-	Sans	L017640-000
M20	Laiton nickelé	2	Non	Non	4 - 6	-	Sans	L017669-000
M20	Laiton nickelé	1	Oui	Non	7 - 12	-	ATEX "d"	L017690-000
M20	Laiton nickelé	1	Oui	Oui	7 - 12	4,5 - 8	ATEX "d"	L017668-000
M20	Polyamide	1	Non	Non	6 - 12	-	ATEX "ia"	L017235-000

THERMOMÈTRES DE CONTACT THERMOCOUPLES

C.A 1821 - C.A 1822

Réf. : P01654821 P01654822

POINTS FORTS

- Thermocouple J, K, T, N, E, R, S
- Enregistrement jusqu'à 1 million de points
- Produit aimanté compatible MultiFix
- Communication USB et Bluetooth
- Afficheur numérique rétro-éclairé

CARACTÉRISTIQUES

	C.A 1821	C.A 1822
Capteur	Thermocouple J, K, T, N, E, R, S	
Nb entrées	1	2
Plage	J : -210 à +1200 °C / -346 à +2192 °F K : -200 à +1372 °C / -328 à +2501 °F T : -250 à +400 °C / -418 à +752 °F N : -200 à +1300 °C / -328 à +2372 °F E : -150 à +950 °C / -238 à +1742 °F R : 0 à +1767 °C / 32 à +3212 °F S : 0 à +1767 °C / 32 à +3212 °F	
Résolution	Affichage en °C : θ < 1000 °C : 0,1°C et θ ≥ 1000 °C : 1°C Affichage en °F : θ < 1000 °F : 0,1°F et θ ≥ 1000 °F : 1°F	
Précision	(J, K, T, N, E) θ ≤ -100 °C ± (0,2 % L +0,6 °C) - 100 °C < θ ≤ +100 °C ± (0,15 % L +0,6 °C) + 100 °C < θ ± (0,1 % L + 0,6 °C) (R, S) θ ≤ +100°C ± (0,15 % L +1,0 °C) +100°C < θ ± (0,1 % L +1,0 °C)	
Fonctions	Min., Max., HOLD, Alarmes, Différentiel de température (C.A 1822)	
Enregistrement	Déclenchement et arrêt manuel sur le produit Enregistrement programmé	
Alarmes	Alerte visuelle sur dépassement de seuil paramétrable via Data Logger Transfer Enregistrement pouvant être déclenché sur seuil d'alarme	
Mémoire	Supérieure à 1 million de points	
Alimentation	- Piles alcalines: 3 x 1,5V LR6 ou accumulateur rechargeable NiMH - Branchement secteur via l'adaptateur secteur / micro USB (en option)	
Autonomie	1 000 h (mode portatif) / 3 ans en enregistrement (base de mesure 15 minutes)	
Dimensions/ Masse	150 x 72 x 32 mm / 260 g avec piles	
Indice de protection	Boitier IP54	
Température/ Humidité de fonctionnement	-10 à +60 ° C - 10 à 90 % HR	
Normes	CEI 61010-1 - CEI 61326-1	

L'INFO EN PLUS

- Gaine de protection antichocs disponible en accessoire
- Compatible avec le module Data Logger Transfer du logiciel Dataview® pour :
  - la visualisation des données
  - la programmation des enregistrements
  - l'export automatique de rapport

CONTENU

C.A 1821 et C.A 1822 livrés avec :

- 1 sacoche de transport
- 3 piles 1,5 V LR6
- 1 câble USB
- 1 rapport de mesure

THERMOMÈTRES DE CONTACT SONDES DE TEMPÉRATURE

C.A 1823

Réf. : P01654823

POINTS FORTS

- Sondes résistives Pt100, Pt1000
- Enregistrement jusqu'à 1 million de points
- Produit aimanté compatible MultiFix
- Communication USB et Bluetooth
- Afficheur numérique rétro-éclairé

CARACTÉRISTIQUES

	C.A 1823
Capteur	Sonde Pt100, Pt 1000
Nb entrées	1
Plage	-100 à +400 °C -148 à +752 °F
Résolution	Affichage en °C : 0,1°C Affichage en °F : 0,1°F
Précision	± (0,4 % L +0,3 °C)
Fonctions	Min., Max., HOLD, Alarmes
Enregistrement	Déclenchement et arrêt manuel sur le produit Enregistrement programmé
Alarmes	Alerte visuelle sur dépassement de seuil paramétrable via Data Logger Transfer Enregistrement pouvant être déclenché sur seuil d'alarme
Mémoire	Supérieure à 1 million de points
Alimentation	- Piles alcalines: 3 x 1,5V LR6 ou accumulateur rechargeable NiMH - Branchement secteur via l'adaptateur secteur / micro USB (en option)
Autonomie	800 h (mode portatif) / 3 ans en enregistrement (base de mesure 15 minutes)
Dimensions/ Masse	150 x 72 x 32 mm / 260 g avec piles
Indice de protection	Boitier IP54
Température / Humidité de fonctionnement	-10 à +60 ° C - 10 à 90 % HR
Normes	CEI 61010-1 pour des tensions de 50 V en catégorie II - CEI 61326-1

L'INFO EN PLUS

- Gaine de protection antichocs disponible en accessoire
- Compatible avec le module Data Logger Transfer du logiciel Dataview® pour :
  - la visualisation des données
  - la programmation des enregistrements
  - l'export automatique de rapport

CONTENU

C.A 1823 livré avec :

- 1 sacoche de transport
- 3 piles 1,5 V LR6
- 1 câble USB
- 1 rapport de mesure

CHAUVIN ARNOUX
190, rue Championnet
75876 PARIS Cedex 18
Tél. : +33 1 44 85 44 85
Fax : +33 1 46 27 07 48
info@chauvin-arnoux.fr
www.chauvin-arnoux.fr

CHAUVIN ARNOUX METRIX
190, rue Championnet
75876 PARIS Cedex 18
Tél. : +33 1 44 85 44 85
Fax : +33 1 46 27 07 48
info@chauvin-arnoux.fr
www.chauvin-arnoux.fr

CHAUVIN ARNOUX ENERGY
16, rue Georges Besse - Silic 44
92182 ANTONY Cedex
Tél. : +33 1 75 60 10 30
Fax : +33 1 46 66 62 54
info@enerdis.fr
www.chauvin-arnoux-energy.com

CHAUVIN ARNOUX MANUMESURE
45 route de Saint Eugène
14130 REUX
Tél. : +33 2 31 64 51 00
Fax : +33 2 31 64 51 52
info@manumesure.fr
www.manumesure.fr

VOS CONTACTS

FRANCE

SECTEUR SUD-EST
Téléphone : +33 (0)4 72 14 16 31
info@pyrocontrole.com

SECTEUR OUEST
Téléphone : +33 (0)4 81 76 02 55
info@pyrocontrole.com

SECTEUR ILE-DE-FRANCE/NORD-EST
Téléphone : +33 (0)4 81 76 02 54
info@pyrocontrole.com

INTERNATIONAL

SERVICE EXPORT PYROCONTROLE
Téléphone : +33 (0)4 72 14 15 40
export@pyrocontrole.com

10 FILIALES DANS LE MONDE

ALLEMAGNE
CHAUVIN ARNOUX GMBH
Ohmstraße 1
77694 KEHL / RHEIN
Tél. : +49 7851 99 26-0
Fax : +49 7851 99 26-60
info@chauvin-arnoux.de
www.chauvin-arnoux.de

AUTRICHE
CHAUVIN ARNOUX GES.M.B.H
Gastgegasse 27
1230 WIEN
Tél. : +43 1 61 61 9 61
Fax : +43 1 61 61 9 61-61
vie-office@chauvin-arnoux.at
www.chauvin-arnoux.at

CHINE
SHANGHAI PU-JIANG ENERDIS INSTRUMENTS CO. LTD
3 Floor, 23 Building
Gemdale Viseen Minhang Technology
& Industrial Park Project
1288 lane, Zhongchun Road Minhang
District, SHANGHAI City.
Tél. : +86 21 65 21 51 96
Fax : +86 21 65 21 61 07
info@chauvin-arnoux.com.cn

ESPAGNE
CHAUVIN ARNOUX IBÉRICA SA
C/ Roger de Flor N°293
1a Planta
08025 BARCELONA
Tél. : +34 902 20 22 26
Fax : +34 934 59 14 43
info@chauvin-arnoux.es
www.chauvin-arnoux.es

ITALIE
AMRA SPA
Via Sant'Ambrogio, 23
20846 MACHERIO (MB)
Tél. : +39 039 245 75 45
Fax : +39 039 481 561
info@amra-chauvin-arnoux.it
www.chauvin-arnoux.it

MOYEN ORIENT
CHAUVIN ARNOUX MIDDLE EAST
PO Box 60-154
1241 2020 JAL EL DIB
(Beyrouth) - LIBAN
Tél. : +961 1 890 425
Fax : +961 1 890 424
camie@chauvin-arnoux.com
www.chauvin-arnoux.com

ROYAUME UNI
CHAUVIN ARNOUX LTD
Unit 1 Nelson Ct, Flagship Sq
Shaw Cross Business Pk, Dewsbury
West Yorkshire - WF12 7TH
Tél. : +44 1924 460 494
Fax : +44 1924 455 328
info@chauvin-arnoux.co.uk
www.chauvin-arnoux.com

SCANDINAVIE
CA MÄTSYSTEM AB
Sjöflygvägen 35
SE-183 62 TABY
Tél. : +46 8 50 52 68 00
Fax : +46 8 50 52 68 10
info@camatsystem.com
www.camatsystem.com

SUISSE
CHAUVIN ARNOUX AG
Moosacherstrasse 15
8804 AU / ZH
Tél. : +41 44 727 75 55
Fax : +41 44 727 75 56
info@chauvin-arnoux.ch
www.chauvin-arnoux.ch

USA
CHAUVIN ARNOUX INC
d.b.a AEMC Instruments
15 Faraday Drive
Dover - NH 03820
Tél. : +1 (800) 945-2362
Fax : +1 (603) 742-2346
sales@aemc.com
www.aemc.com

906 130 137 - Ed. 1 - 2020 - Document non contractuel - Caractéristiques à se faire confirmer à la commande - Photos et schémas non contractuels.
poissons.agency

FRANCE
CHAUVIN ARNOUX
190, rue Championnet
75876 PARIS Cedex 18
Tél : +33 1 44 85 44 85
Fax : +33 1 46 27 73 89
info@chauvin-arnoux.fr
www.chauvin-arnoux.fr

INTERNATIONAL
CHAUVIN ARNOUX
190, rue Championnet
75876 PARIS Cedex 18
Tél : +33 1 44 85 44 38
Fax : +33 1 46 27 95 59
export@chauvin-arnoux.fr
www.chauvin-arnoux.fr

SUISSE
CHAUVIN ARNOUX AG
Moosacherstrasse 15
8804 AU / ZH
Tél. : 044 727 75 55
Fax : 044 727 75 56
info@chauvin-arnoux.ch
www.chauvin-arnoux.ch

CHAUVIN ARNOUX