CHAUVIN ARNOUX
PYROCONTROLE

CATALOGUE CAPTEURS

LA MESURE DE TEMPÉRATURE EN MILIEU INDUSTRIEL

2ÈME ÉDITION

Mesurer pour mieux Agir

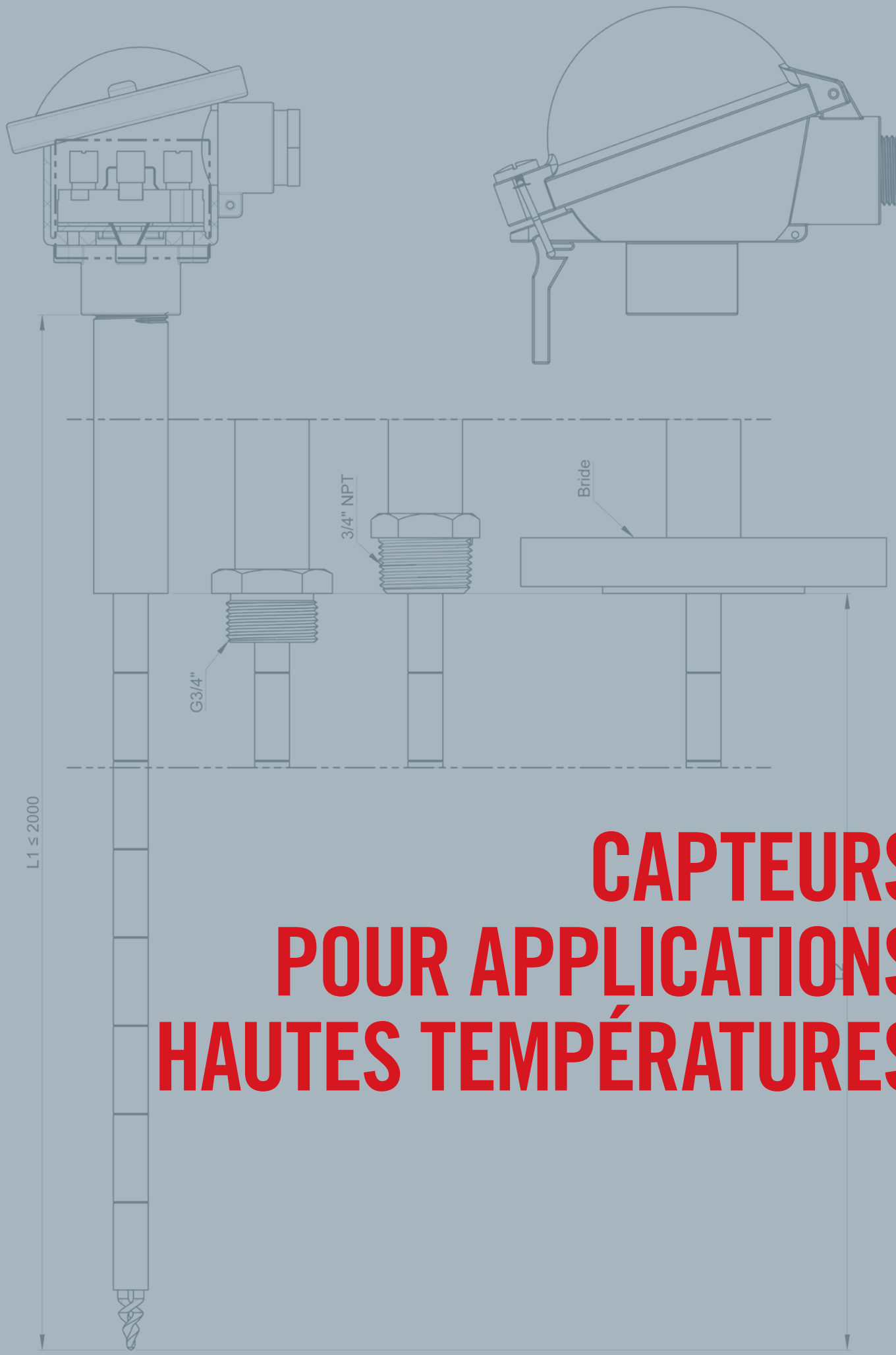

CAPTEURS POUR APPLICATIONS HAUTES TEMPÉRATURES

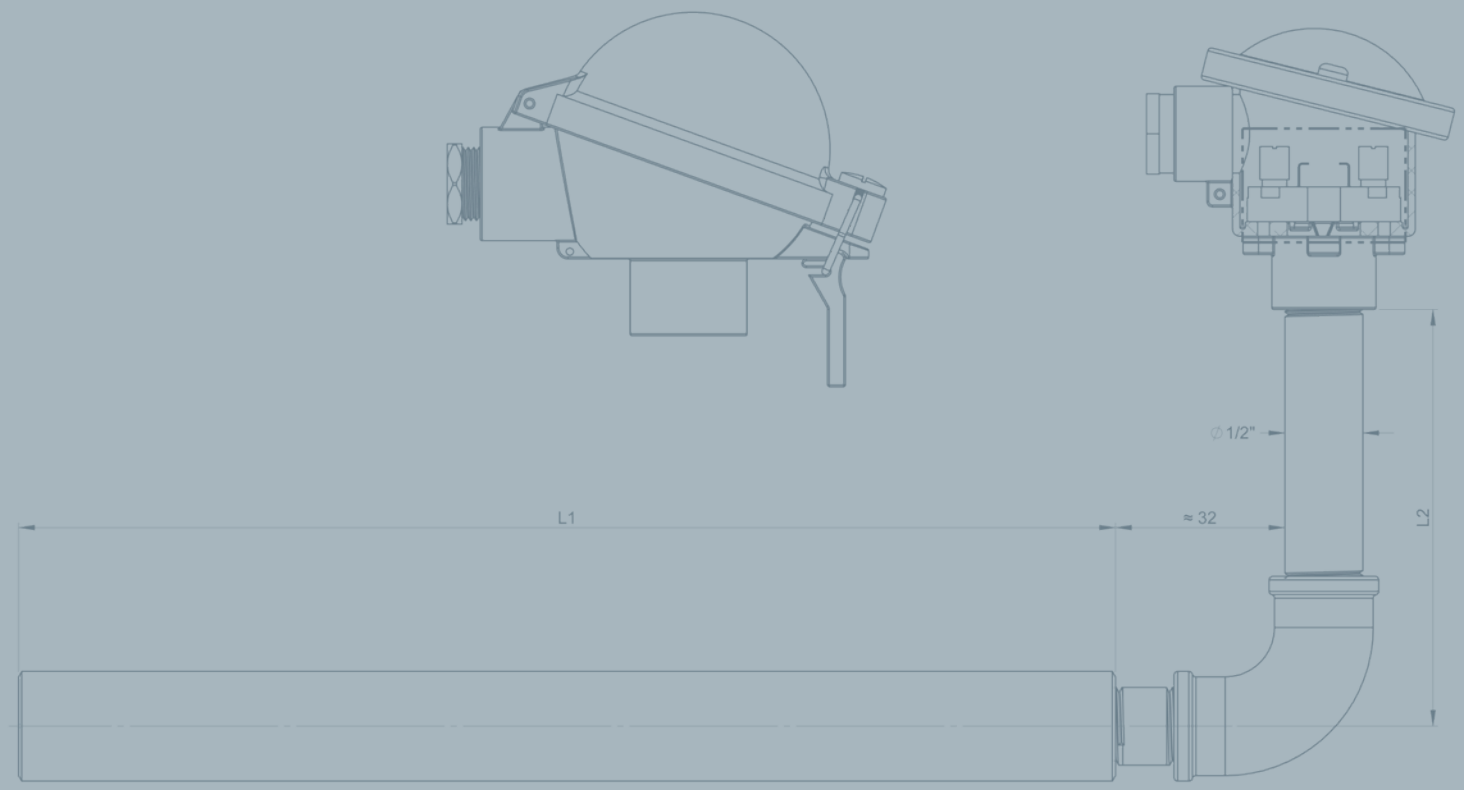

CADID DROITES 108

A 108
B 110
C 112
D 114
E 116
H 118
J 120

CADID DROITES DÉMONTABLES 122

F 122
G 124

CADID COUDÉES DÉMONTABLES 126

LB 126
LC 128
LD 130
LE 132

CADID CINTRÉES 134

XB 134
XC 136
XD 138
XE 140

CAPTEURS PYROMÉTRIQUES

GAMME CADID

- **Applications** : température des bains, étuves, fours et incinérateurs en métallurgie et verrerie.
- Réalisées dans tous les types de thermocouples couramment utilisés en pyrométrie, proposées en **montage simple ou duplex**.
- En fonction du protecteur, elles s'utilisent **en atmosphères neutres, réductrices, oxydantes, corrosives, sulfureuses ou carburantes.**

GAMME COMPLÈTE

- **17 modèles de Capteurs réparties en 3 séries** : normale, renforcée et haute température, définies selon la température et l'atmosphère. **Différents profils et protecteurs sont disponibles.**
- **Capteurs configurables** : choix important de terminaisons à définir (matériau, tête de raccordement…)

1 CHOISISSEZ VOTRE CAPTEUR CADID » **2 CONFIGUREZ VOTRE CAPTEUR CADID** » **3 GUIDE DE MISE EN SERVICE**

CODE - CONFIGURATEUR

Série CADID	Conditions d'exploitation
NORMALE	Usage général
RENFORCÉE	Adaptée aux atmosphères plus corrosives et/ou températures plus élevées (protecteurs plus épais et sans soudure)
HAUTE TEMPÉRATURE	Adaptée aux hautes températures (protecteur en alumine/céramique)

CHOIX DU PROFIL DU PROTECTEUR

POUR LES FOURS ET ÉTUVES

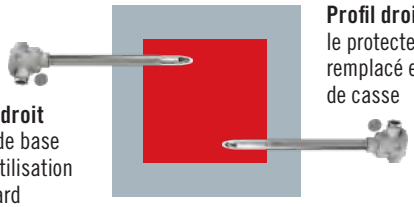

Profil droit
profil de base pour utilisation standard

Profil droit démontable
le protecteur peut être remplacé en cas d'usure ou de casse

POUR LES BAINS

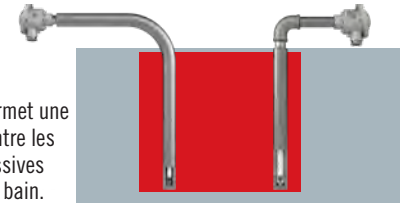

Profil cintré
le cintrage du protecteur permet une protection contre les vapeurs agressives au-dessus du bain.

Profil coudé démontable :
le protecteur est interchangeable

GUIDE DE CHOIX CAPTEURS CADID

17 modèles de capteurs CADID aux caractéristiques techniques spécifiques

Protection des thermocouples / Profil du protecteur			Droit	Droit démontable	Coudé démontable	Cintré
Sans Protecteur			CADID A page 108	–	–	–
Série Normale		Protecteur mécano-soudé	CADID B page 110	–	CADID LB page 126	CADID XB page 134
		Avec gaine de doublage	CADID C page 112	–	CADID LC page 128	CADID XC page 136
Série renforcée		Métallique foré dans la masse	CADID D page 114	CADID F page 122	CADID LD page 130	CADID XD page 138
		Avec gaine de doublage	CADID E page 116	CADID G page 124	CADID LE page 132	CADID XE page 140
Série haute température		Gaine céramique ou alumine	CADID H page 118	–	–	–
		Avec gaine de doublage	CADID J page 120	–	–	–

1 CHOISISSEZ VOTRE CAPTEUR CADID » **2** **CONFIGUREZ VOTRE CAPTEUR CADID** » **3** GUIDE DE MISE EN SERVICE

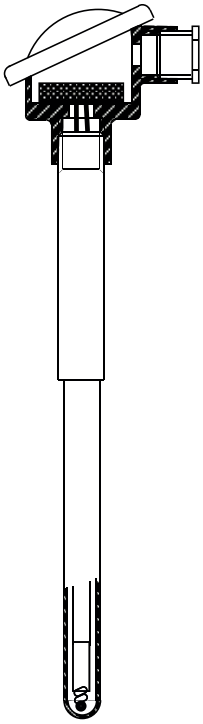

Pour chaque modèle de Capteur CADID, différentes configurations sont à définir.

ÉTAPE 1 : THERMOCOUPLE

Type Conducteurs		Type Conducteurs°C		Valeur des tolérances	Ø des fils (mm)
		Mini	Maxi		
J	Fer/ Cuivre Nickel	- 40	+ 750	1,5°C ou 0,4% de t	1,5
K	Nickel Chrome / Nickel allié	- 40	+ 1 000	1,5°C ou 0,4% de t	1,5 2,3 3,0
S	Platine rhodié 10% / Platine	0	+ 1 600	1°C pour t < 1100°C [1 + 0,003 x (t-1100)] pour t > 1100°C	0,35 0,5
B	Platine rhodié 5% / Platine rhodié 30%	+ 600	+ 1 700	1,5°C ou 0,25°C de t	0,35 0,5

Conseils pour optimiser la durée de vie de votre thermocouple

- Prendre un thermocouple ayant une tenue en température plus élevée
- Augmenter le diamètre des fils du thermocouple
- Protéger le thermocouple par une 2e gaine alumine 710

Température et tension en mV, extrait de la table de correspondance CEI584 :

T°	Type de thermocouple							
	CEI584							ASTM E988
	T	J	k	N	R	S	B	WRe 3% -25%
-40°C	-1,475	-1,960	-1,527	-1,023	-0,188	-0,194		
0°C	0	0	0	0	0	0	0	0
50°C	2,036	2,585	2,023	1,340	0,296	0,299	0,002	0,528
100°C	4,279	5,269	4,096	2,774	0,647	0,646	0,033	1,145
150°C	6,704	8,010	6,138	4,302	1,041	1,029	0,092	1,841
200°C	9,288	10,779	8,138	5,919	1,469	1,441	0,178	2,603
300°C	14,862	16,327	12,209	9,341	2,401	2,323	0,431	4,287
400°C	20,872	21,848	16,397	12,974	3,408	3,259	0,787	6,130
500°C		27,393	20,644	16,748	4,471	4,233	1,242	8,078
600°C		33,102	24,905	20,613	5,583	5,239	1,792	10,088
800°C			33,275	28,455	7,980	7,345	3,154	14,170
1000°C			41,276	36,256	10,506	9,587	4,834	18,230
1200°C			48,838	43,846	13,228	11,951	6,786	22,149
1400°C					16,040	14,373	8,956	25,882
1600°C					18,843	16,777	11,263	29,412
1800°C							13,591	32,712
2000°C								35,717

ÉTAPE 2 : MATÉRIAU DU PROTECTEUR

Série	Atmosphère	Température maxi	Matériau du protecteur
Normale	Neutre ou oxydante	800°C	AISI 304L
		1 050°C	AISI 316L
	Réductrice	1 050°C	AISI 446
		1 100°C	Inconel 600
	Sulfureuse ou carburante	1 050°C	AISI 446
	Corrosive	-	AISI 446
Renforcée	Neutre	800°C	Fer pur
		1 050°C	AISI 316L
	Neutre ou oxydante	1 050°C	AISI 446
		1 100°C	Inconel 600
	Réductrice	1 050°C	AISI 446
		1 100°C	Inconel 600
	Sulfureuse ou carburante	1 050°C	AISI 446
	Corrosive	-	Inconel 600
Haute température	Neutre ou oxydante	1 400°C	AISI 446
		1 500°C	Inconel 600
	Réductrice	1 050°C	AISI 304L
		1 100°C	AISI 316L
	Sulfureuse ou carburante Corrosive	1 350°C	Céramique - alumine
		1 400°C	Double Céramique - alumine

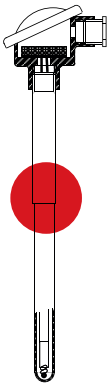

ÉTAPE 3 : FIXATION DU CAPTEUR

Fixation	Manchon	Raccord vissé		Bride
Construction				
Caractéristiques techniques	Le manchon est vissé ou soudé sur le process.	Filetage G (gaz) Filetage cylindrique assurant l'étanchéité via des surfaces situées en amont du filetage. (joint)	Filetage NPT selon ANSI B 1.20.1. Il est conçu selon une norme américaine pour les raccords de conduite auto-étanches. L'étanchéité est obtenue en serant le raccord sur l'inotallation.	Les brides sont définies selon les normes selon DIN ou ANSI/ASME. Elles se distinguent en fonction de leur matériau, diamètre nominal et tenue à la pression.

ÉTAPE 4 : TÊTE DE RACCORDEMENT

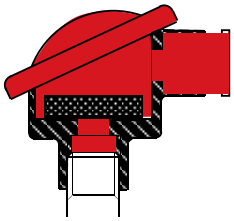

Modèle	DIN A	DIN B	DAN
Construction			
Caractéristiques techniques	Couvercle à visser	Couvercle à visser	Couvercle pivotant imperdable
	Manchon 3/4 maxi	Manchon ½ maxi	Manchon ½ maxi
	Facilité de câblage	La plus petite La + économique	Ouverture/fermeture rapide Couvercle solidaire du socle

1 CHOISISSEZ VOTRE CAPTEUR CADID » 2 CONFIGUREZ VOTRE CAPTEUR CADID » 3 **GUIDE DE MISE EN SERVICE**

RACCORDEMENT ÉLECTRIQUE

Schémas de câblage des thermocouples

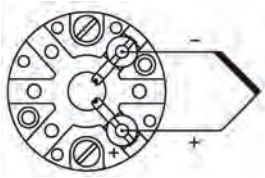

SIMPLE

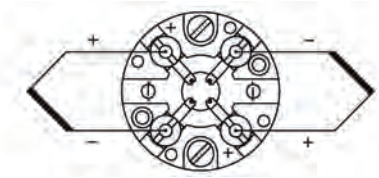

DUBLEX

CÂBLES D'EXTENSION ET DE COMPENSATION

Câbles d'extension

Fabriqués avec des fils de même composition que les fils des couples thermoélectriques correspondants. Ils sont repérés par la lettre "X" placée après le code du couple thermoélectrique, par exemple "KX".

Câbles de compensation

Fabriqués avec des fils de composition différents des fils de thermocouples correspondants. Ils sont repérés par la lettre "C" placée après le code du couple thermoélectrique.

Symbole du T.C	Symbole de l'extension	Symbole de la compensation	NFC 42323 Fév. 1985	EC 584-3 Juill. 90 NFC 42324 Déc. 93
T	TX	TC		
J	JX	JC		
E	EX	EC		
K	KX	KC		
N	NX	NC		
R-S		KC/SCA		
B		BC		

Préconisations d'installation

- Les capteurs CADID doivent être manutentionnées avec précaution.
- Les capteurs avec gaine alumine/céramique ne supportent aucun choc ni aucune flexion.
- Pour la première chauffe d'un four neuf : monter de 100°C maxi par heure. En cas de nécessité de montage à chaud, introduire la Capteur en plusieurs paliers successifs, notamment pour les capteurs avec gaine alumine.

MISE EN SERVICE

Montage à froid recommandé pour éviter tout choc thermique.

CADID A

THERMOCOUPLE

IP 54 | CLASSE 1 | IEC 584-1 | NF EN 60584-1 | jusqu'à 1050°C

DESCRIPTION

Capteur droit

CARACTÉRISTIQUES

Modèle		CADID Type A	
Conformité normes		CEI 584-1 / NF EN 60584-1	
Type		K	J
Classe		1	
Diamètre fils (mm)		1,5 / 2,3 / 3,0	1,5
TC		Simple / Duplex	
Longueur L1 Min/Max (mm)		300 à 2 000 mm	
Longueur L2 Min/Max (mm)		200 à 1500 mm	
Manchon	Matière	Inox	
	Longueur	100 à 500 mm	
	Diamètre	1/2"	
Fixation		Sans / raccord inox / bride	
Sortie	Type de tête	DAN	DIN B
	Matière	Alliage léger	
	Sortie	1 PE M20x1,5	
	Diam. câble	5,5 à 7,5 mm	
	Equipement	Bornier céramique (standard) Transmetteur	
	IP	IP54	
Accessoires (p. 332)		Câbles d'extension, câbles de compensation, brides EBA	

CONCEVEZ VOTRE CAPTEUR

CODE - CONFIGURATEUR

Paramètres à indiquer à la commande. Exemple :

MODÈLE	TYPE	TC	Ø FILS	TÊTE	LONG. L1 (mm)	FIXATION	LONG. L2 (mm)	TRANSMETTEUR (EN OPTION)	ÉCHELLE TRANSMETTEUR (EN OPTION)
CADID	A	1J	3,0	DAN	1000	001	200	A	0/150
Référence tableau et schéma		1	1	2	3	4	5	6	
Choix possible		1J 1K 2J 2K	1,5 2,3 3,0	DIN B : DIB DAN : DAN	300 à 2000	Sans : 000 G3/4" : 001 3/4"NPT : 002 Bride : suivant tableau ci-dessous	200 à 1500	LC5334A-100 : A LC5331A-321 : B LC5335A-100 : C	

TABLEAU DE TYPE CONDUCTEURS - DIAMÈTRE FILS (1)

Type conducteurs		Type conducteurs °C Mini	Type conducteurs °C Maxi	Valeur des tolérances	Ø des fils (mm)
J	Fer/Cuivre Nickel	-40	+750	1,5°C ou 0,4% de t	1,5
K	Nickel Chrome/ Nickel	0	+1200	1,5°C ou 0,4% de t	1,5 2,3 3,0

TABLEAU DES FIXATIONS (4)

Code Bride	Matière	EN1092-1 DN	EN1092-1 PN	EN1092-1 Face
405	316L	25	10/40	B1
400	316L	40	10/40	B1
413	316L	50	10/40	B1

TRANSMETTEUR (1 TC UNIQUEMENT) - EN OPTION (6)

Transmetteur			
Entrée	Sortie	Isolation galvanique	Référence
TC	4-20mA	1,5kV	LC5334A-100
TC + Pt100	4-20mA	1,5kV	LC5331A-321
TC + Pt100	4-20mA + HART	1,5kV	LC5335A-100

Pour toute autre configuration, nous consulter.

SCHÉMA (MM)

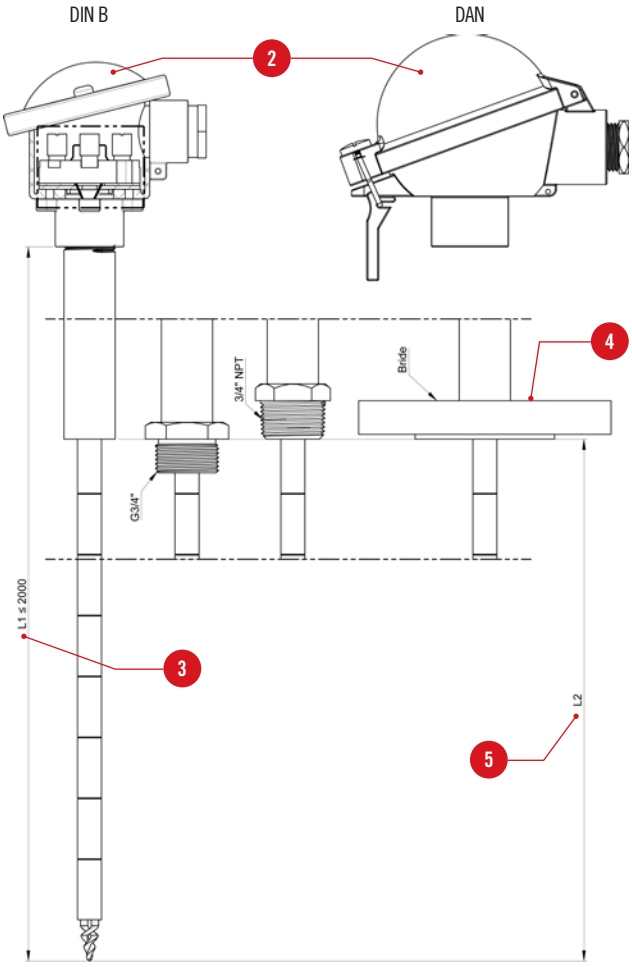

BRANCHEMENT SUR BORNIER

CADID B

THERMOCOUPLE

IP 54 | CLASSE 1 | IEC 584-1 | NF EN 60584-1 | jusqu'à 1050°C

DESCRIPTION

Capteur droit

CARACTÉRISTIQUES

Modèle		CADID Type B	
Conformité normes		CEI 584-1 / NF EN 60584-1	
Type		K	J
Classe		1	
Diamètre fils (mm)		1,5 / 2,3 / 3,0	1,5
TC		Simple / Duplex	
Longueur L1 Min/Max (mm)		300 à 2 000 mm	
Longueur L2 Min/Max (mm)		200 à 1500 mm	
Protecteur		Retreint soudé	
	Matière	304L / 310 / 316 / 446 / INCONEL 600	
	Diamètre	3/8" - 1/2"	
Fixation		Sans / raccord inox / bride	
Sortie	**Type de tête**	DAN	DIN B
	Matière	Alliage léger	
	Sortie	1 PE M20x1,5	
	Diam. câble	5,5 à 7,5 mm	
	Equipement	Bornier céramique (standard) Transmetteur	
	IP	IP54	
Accessoires (p. 332)		Câbles d'extension, câbles de compensation, brides EBA	

CONCEVEZ VOTRE CAPTEUR

CODE - CONFIGURATEUR

Paramètres à indiquer à la commande. Exemple :

MODÈLE	TYPE	TC	Ø FILS	TÊTE	PROTECTEUR	Ø PROT.	LONG. L1 (mm)	FIXATION	LONG. L2 (mm)	EN OPTION TRANSMETTEUR	EN OPTION ÉCHELLE TRANSMETTEUR
CADID	B	2K	1,5	DIB	AB	1/2"	1000	003	500	B	0/150
Référence tableau et schéma		1	1	2	3	4	5	6	7	8	
Choix possible		1J 1K 2J 2K	1,5 2,3 3,0	DIN B : DIB DAN : DAN	304L : AB 310 : BA 316L : AC 446 : BB Inconel 600 : CM	3/8" 1/2"	300 à 2000	Sans : 000 G1/2" : 003 G3/4" : 001 1/2"NPT : 004 3/4"NPT : 002 Bride : suivant tableau ci-dessous	200 à 1500	LC5334A-100 : A LC5331A-321 : B LC5335A-100 : C	

TABLEAU DE TYPE CONDUCTEURS - DIAMÈTRE FILS (1)

Type conducteurs		Type conducteurs °C Mini	Type conducteurs °C Maxi	Valeur des tolérances	Ø des fils (mm)
J	Fer/Cuivre Nickel	-40	+750	1,5°C ou 0,4% de t	1,5
K	Nickel Chrome/ Nickel	-40	+1000	1,5°C ou 0,4% de t	1,5 2,3 3,0

TABLEAU DES FIXATIONS (6)

Code Bride	Matière	EN1092-1 DN	EN1092-1 PN	EN1092-1 Face
405	316L	25	10/40	B1
400	316L	40	10/40	B1
413	316L	50	10/40	B1

TRANSMETTEUR 1 TC UNIQUEMENT - EN OPTION (8)

Transmetteur Entrée	Sortie	Isolation galvanique	Référence
TC	4-20mA	1,5kV	LC5334A-100
TC + Pt100	4-20mA	1,5kV	LC5331A-321
TC + Pt100	4-20mA + HART	1,5kV	LC5335A-100

Pour toute autre configuration, nous consulter.

SCHÉMA (MM)

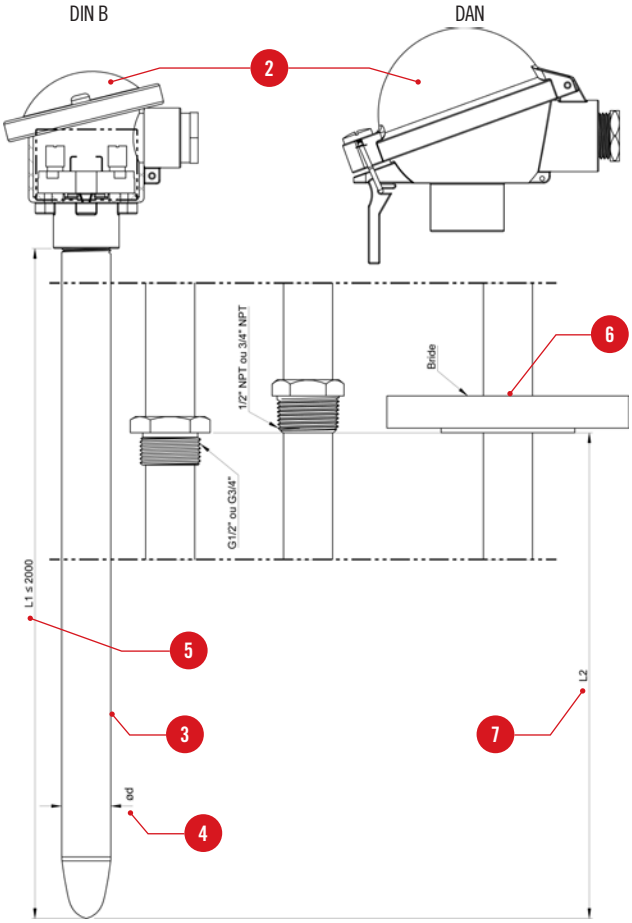

BRANCHEMENT SUR BORNIER

CADID C

THERMOCOUPLE

IP 54 | CLASSE 1 | IEC 584-1 | NF EN 60584-1 | jusqu'à 1050°C

DESCRIPTION

Capteur droit

CARACTÉRISTIQUES

Modèle		CADID Type C	
Conformité normes		CEI 584-1 / NF EN 60584-1	
Type		S	
Classe		1	
Diamètre fils (mm)		0,35 / 0,5	
TC		Simple / Duplex	
Longueur L1 Min/Max (mm)		300 à 2 000 mm	
Longueur L2 Min/Max (mm)		200 à 1500 mm	
Gaine de doublage		Céramique 610 Diam. 10x1,5mm	
Protecteur		Retreint soudé	
	Matière	310 / 446 / INCONEL 600	
	Diamètre	1/2"	
Fixation		Sans / raccord inox / bride	
Sortie	**Type de tête**	DAN	DIN B
	Matière	Alliage léger	
	Sortie	1 PE M20x1,5	
	Diam. câble	5,5 à 7,5 mm	
	Equipement	Bornier céramique (standard) Transmetteur	
	IP	IP54	
Accessoires (p. 332)		Câbles d'extension, câbles de compensation, brides EBA	

CONCEVEZ VOTRE CAPTEUR

CODE - CONFIGURATEUR

Paramètres à indiquer à la commande. Exemple :

MODÈLE	TYPE	TC	Ø FILS	TÊTE	PROTECTEUR	LONG. L1 (mm)	FIXATION	LONG. L2 (mm)	EN OPTION: TRANSMETTEUR	EN OPTION: ÉCHELLE TRANSMETTEUR
CADID	C	2S	0,5	DAN	BB	500	000	200	A	0/200
Référence tableau et schéma		1	1	2	3	4	5	6	7	
Choix possible		1S 2S	0,35 0,5	DIN B : DIB DAN : DAN	310 : BA 446 : BB Inconel 600 : CM	300 à 2000	Sans : 000 G3/4" : 001 3/4"NPT : 002 Bride : suivant tableau ci-dessous	200 à 1500	LC5334A-100 : A LC5331A-321 : B LC5335A-100 : C	

TABLEAU DE TYPE CONDUCTEURS - DIAMÈTRE FILS

1

Type conducteurs		Type conducteurs °C Mini	Type conducteurs °C Maxi	Valeur des tolérances	Ø des fils (mm)
S	Platine rhodié 10 % / Platine	0	+1600	1°C pour t < 1100°C [1 + 0,003 x (t-1100)] pour t > 1100°C	0,35 0,5

TABLEAU DES FIXATIONS

4

Code Bride	Matière	EN1092-1 DN	EN1092-1 PN	EN1092-1 Face
405	316L	25	10/40	B1
400	316L	40	10/40	B1
413	316L	50	10/40	B1

TRANSMETTEUR (1 TC UNIQUEMENT) - EN OPTION

7

Transmetteur Entrée	Sortie	Isolation galvanique	Référence
TC	4-20mA	1,5kV	LC5334A-100
TC + Pt100	4-20mA	1,5kV	LC5331A-321
TC + Pt100	4-20mA + HART	1,5kV	LC5335A-100

Pour toute autre configuration, nous consulter.

SCHÉMA (MM)

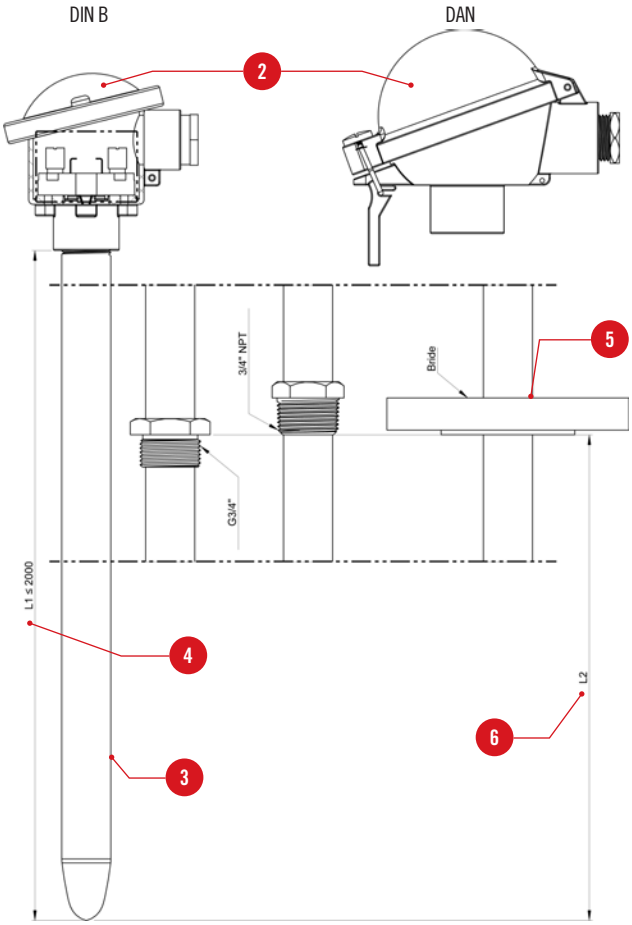

BRANCHEMENT SUR BORNIER

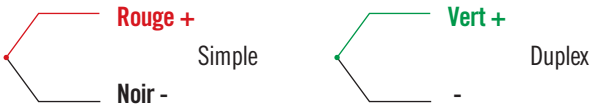

CADID D

THERMOCOUPLE

IP 54 | CLASSE 1 | IEC 584-1 | NF EN 60584-1 | jusqu'à 1100°C

DESCRIPTION

Capteur droit

CARACTÉRISTIQUES

Modèle		CADID Type D	
Conformité normes		CEI 584-1 / NF EN 60584-1	
Type		K	J
Classe		1	
Diamètre fils (mm)		1,5 / 2,3 / 3,0	1,5
TC		Simple / Duplex	
Longueur L1 Min/Max (mm)		300 à 2 000 mm	
Protecteur		Métallique foré dans la masse	
	Matière	Fer pur / 310 / 446 / INCONEL 600	
	Diamètre	30 x7 mm	
Sortie	**Type de tête**	DAN	DIN B
	Matière	Alliage léger	
	Sortie	1 PE M20x1,5	
	Diam. câble	5,5 à 7,5 mm	
	Equipement	Bornier céramique (standard) Transmetteur	
	IP	IP54	
Accessoires (p. 332)		Câbles d'extension, câbles de compensation	

CONCEVEZ VOTRE CAPTEUR

CODE - CONFIGURATEUR

Paramètres à indiquer à la commande. Exemple :

MODÈLE	TYPE	TC	Ø FILS	TÊTE	PROTECTEUR	LONGUEUR L1 (mm)	TRANSMETTEUR (EN OPTION)	ÉCHELLE TRANSMETTEUR (EN OPTION)
CADID	D	1K	3,0	DAN	BB	800	C	0/150
Référence tableau et schéma		1	1	2	3	4	5	
Choix possible		1J 1K 2J 2K	1,5 2,3 3,0	DIN B : DIB DAN : DAN	310 : BA 446 : BB Inconel 600 : CM Fer pur : FF	300 à 2000	LC5334A-100 : A LC5331A-321 : B LC5335A-100 : C	

TABLEAU DE TYPE CONDUCTEURS - DIAMÈTRE FILS (1)

Type conducteurs		Type conducteurs °C Mini	Type conducteurs °C Maxi	Valeur des tolérances	Ø des fils (mm)
J	Fer/Cuivre Nickel	-40	+750	1,5°C ou 0,4% de t	1,5
K	Nickel Chrome/ Nickel	-40	+1000	1,5°C ou 0,4% de t	1,5 2,3 3,0

TRANSMETTEUR (1 TC UNIQUEMENT) - EN OPTION (5)

Transmetteur			
Entrée	Sortie	Isolation galvanique	Référence
TC	4-20mA	1,5kV	LC5334A-100
TC + Pt100	4-20mA	1,5kV	LC5331A-321
TC + Pt100	4-20mA + HART	1,5kV	LC5335A-100

BRANCHEMENT SUR BORNIER

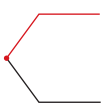

Simple

Duplex

Pour toute autre configuration, nous consulter.

SCHÉMA (MM)

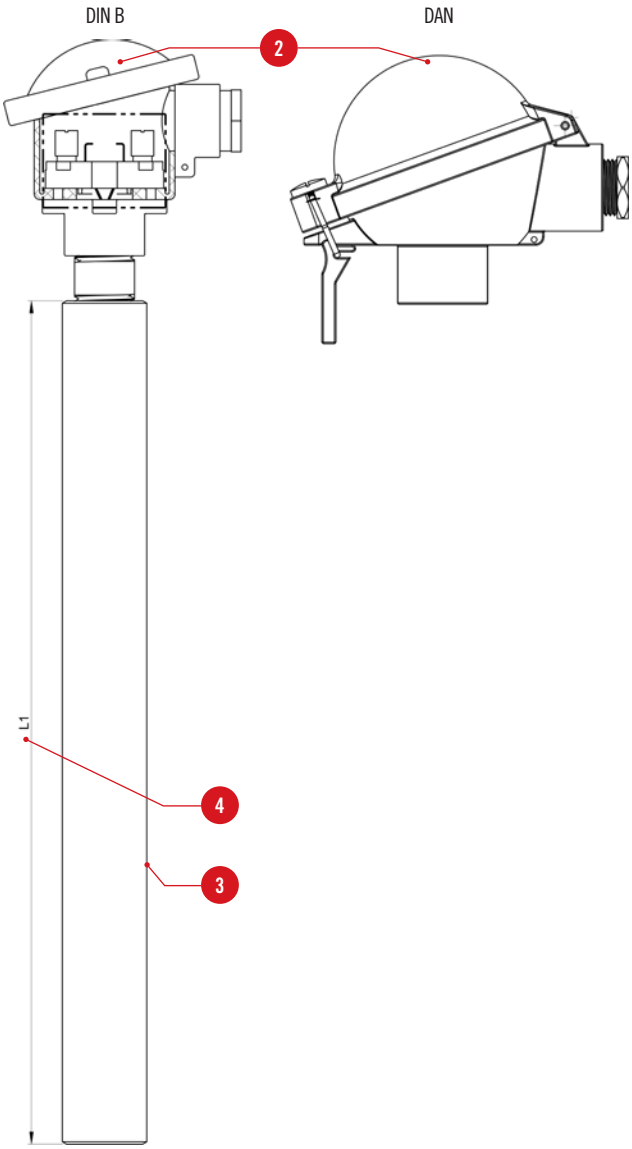

CADID E

THERMOCOUPLE

IP 54 | CLASSE 1 | IEC 584-1 | NF EN 60584-1 | jusqu'à 1100°C

DESCRIPTION

Capteur droit

CARACTÉRISTIQUES

Modèle		CADID Type E	
Conformité normes		CEI 584-1 / NF EN 60584-1	
Type		K	S
Classe		1	
Diamètre fils (mm)		1,5	0,35 / 0,5
TC		Simple / Duplex	
Longueur L1 Min/Max (mm)		300 à 2 000 mm	
Protecteur		Métallique foré dans la masse	
	Matière	Fer pur / 310 / 446 / INCONEL 600	
	Diamètre	30 x7 mm	
Gaine de doublage	**Matière**	Céramique 610	
	Diamètre	15 x 2 mm	
Sortie	**Type de tête**	DAN	DIN B
	Matière	Alliage léger	
	Sortie	1 PE M20x1,5	
	Diam. câble	5,5 à 7,5 mm	
	Equipement	Bornier céramique (standard) Transmetteur	
	IP	IP54	
Accessoires (p. 332)		Câbles d'extension, câbles de compensation	

CONCEVEZ VOTRE CAPTEUR

CODE - CONFIGURATEUR

Paramètres à indiquer à la commande. Exemple :

MODÈLE	TYPE	TC	Ø FILS	TÊTE	PROTECTEUR	LONGUEUR L1 (mm)	TRANSMETTEUR (EN OPTION)	ÉCHELLE TRANSMETTEUR (EN OPTION)
CADID	E	2S	0,35	DB	BA	1200	B	0/150
Référence tableau et schéma		1	1	2	3	4	5	
Choix possible		1K 1S 2K 2S	0,35 0,5 1,5	DIN B : DIB DAN : DAN	310 : BA 446 : BB Inconel 600 : CM Fer pur : FF	300 à 2000	LC5334A-100 : A LC5331A-321 : B LC5335A-100 : C	

TABLEAU DE TYPE CONDUCTEURS - DIAMÈTRE FILS (1)

Type conducteurs		Type conducteurs °C Mini	Type conducteurs °C Maxi	Valeur des tolérances	Ø des fils (mm)
K	Nickel Chrome/ Nickel	-40	+1000	1,5°C ou 0,4% de t	1,5
S	Platine rhodié 10% Platine	0	+1600	1°C pour t < 1100°C [1 + 0,003 x (t-1100)] pour t > 1100°C	0,35 0,5

TRANSMETTEUR (1 TC UNIQUEMENT) - EN OPTION (5)

Transmetteur			
Entrée	Sortie	Isolation galvanique	Référence
TC	4-20mA	1,5kV	LC5334A-100
TC + Pt100	4-20mA	1,5kV	LC5331A-321
TC + Pt100	4-20mA + HART	1,5kV	LC5335A-100

BRANCHEMENT SUR BORNIER

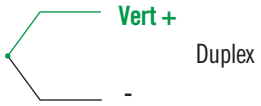

Pour toute autre configuration, nous consulter.

SCHÉMA (MM)

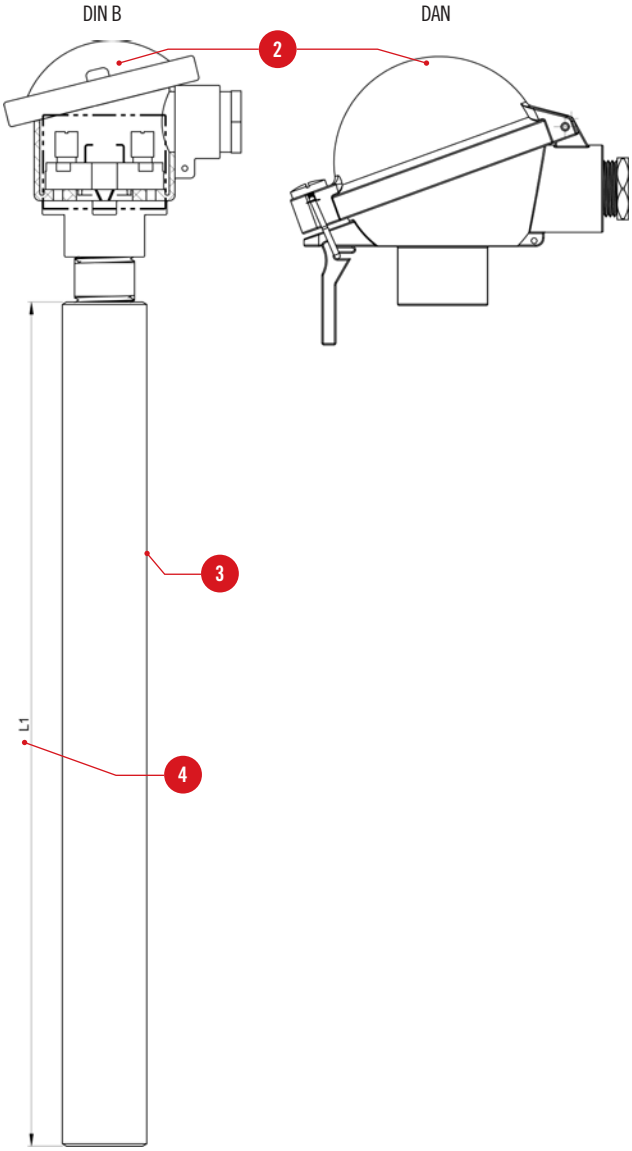

CADID H

THERMOCOUPLE

IP 54 | CLASSE 1 | IEC 584-1 | NF EN 60584-1 | jusqu'à 1500°C

DESCRIPTION

Capteur droit

CARACTÉRISTIQUES

Modèle		CADID Type H		
Conformité normes		CEI 584-1 / NF EN 60584-1		
Type		K	S	B
Classe		1		2
Diamètre fils (mm)		2,3	0,35/0,5	0,5
TC		Simple / Duplex		
Montage TC		Emperlé, perles céramique		
Longueur L1 Min/Max (mm)		300 à 2 000 mm		
Manchon scellement		Inox, diam. 1/2", longueur 80mm		
Gaine	**Matière**	Céramique 610	Alumine 710	
	Diamètre	15 x 2 mm	15 x 2,5 mm	
Sortie	**Type de tête**	DAN	DIN B	
	Matière	Alliage léger		
	Sortie	1 PE M20x1,5		
	Diam. câble	5,5 à 7,5 mm		
	Equipement	Bornier céramique		
	IP	IP54		
Accessoires (p. 332)		Câbles d'extension, câbles de compensation		

CONCEVEZ VOTRE CAPTEUR

CODE - CONFIGURATEUR

Paramètres à indiquer à la commande. Exemple :

MODÈLE	TYPE	TC	Ø FILS	TÊTE	GAINE	LONGUEUR L1 (mm)	LONGUEUR LM (mm)	FIXATION	LONGUEUR L2 (mm)
CADID	H	1K	2,3	DAN	FP	850	80	001	500
Référence tableau et schéma		1	1	2	3	4	5	6	7
Choix possible		1K 1S 1B 2K 2S 2B	0,35 0,5 2,3	DIN B : DIB DAN : DAN	Céramique 610 : FP Alumine 710 : FQ	300 à 2000	LM > 80mm LM Standard : 80 mm	Sans : 000 G3/4" : 001 3/4"NPT : 002 Bride : suivant tableau ci-dessous	200 à 1500

TABLEAU DE TYPE CONDUCTEURS - DIAMÈTRE FILS

1

Type conducteurs		Type conducteurs °C		Valeur des tolérances	Ø des fils (mm)
		Mini	Maxi		
K	Nickel Chrome/ Nickel alié	- 40	+ 1 000	1°C ou 0,4% de t	2,3
S	Platine rhodié 10% Platine	0	+ 1 600	1°C pour t < 1100°C [1 + 0,003 x (t-1100)] pour t > 1100°C	0,35 0,5
B	Platine rhodié 5% / Platine rhodié 30%	+ 600	+ 1 700	1,5°C ou 0,25% de t	0,5

TABLEAU DES FIXATIONS

6

Code Bride	Matière	E1092-1		
		DN	PN	Face
405	316L	25	10/40	B1
400	316L	40	10/40	B1
413	316L	50	10/40	B1

BRANCHEMENT SUR BORNIER

SCHÉMA (MM)

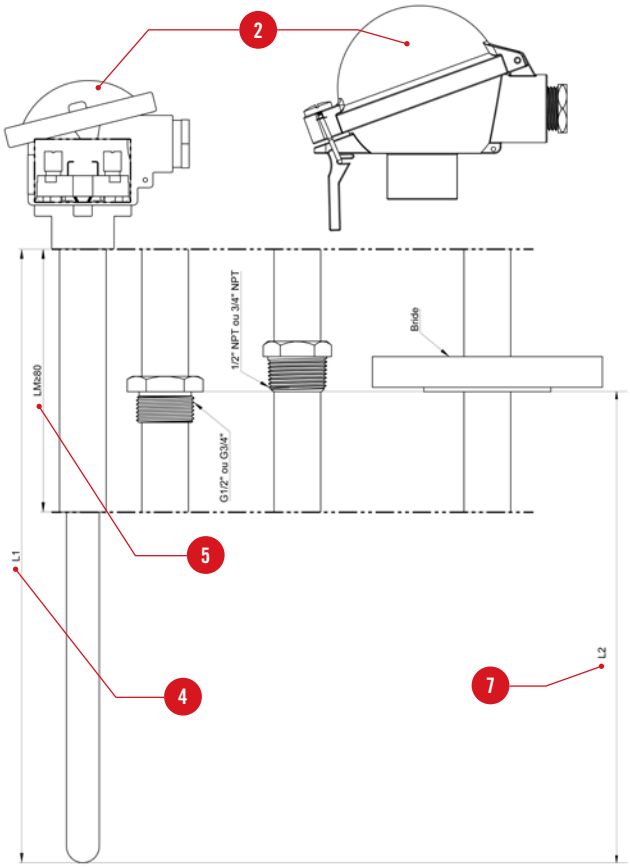

Pour toute autre configuration, nous consulter.

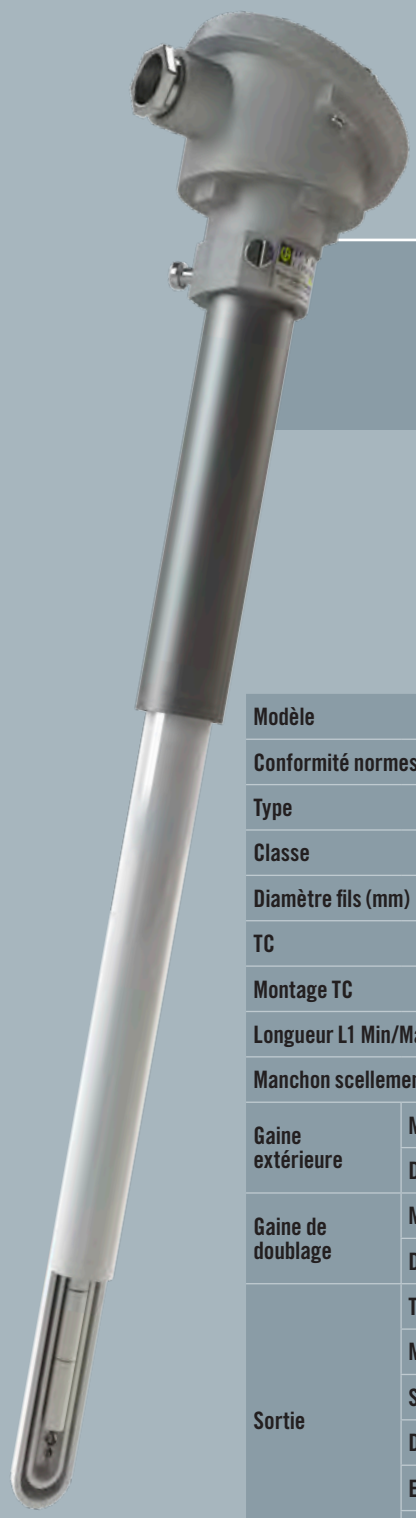

CADID J

THERMOCOUPLE

IP 54 | CLASSE 1 | IEC 584-1 | NF EN 60584-1 | jusqu'à 1500°C

DESCRIPTION

Capteur droit

CARACTÉRISTIQUES

Modèle		CADID Type J			
Conformité normes		CEI 584-1 / NF EN 60584-1			
Type		S		B	
Classe		1		2	
Diamètre fils (mm)		0,35 / 0,5			
TC		Simple / Duplex			
Montage TC		Emperlé, perles céramique			
Longueur L1 Min/Max (mm)		300 à 2 000 mm			
Manchon scellement		Inox, diam. 32 x 2mm, longueur 150mm			
Gaine extérieure	Matière	Métal-Céramique	Céramique 610	Céramique 530	Céramique 710
	Diamètre	22x 3 mm	24 x 2,5 mm	26 x 4 mm	24 x 3 mm
Gaine de doublage	Matière	Céramique 610		Alumine 710	
	Diamètre	15 x 2 mm		15 x 2,5 mm	
Sortie	Type de tête	DIN A			
	Matière	Alliage léger			
	Sortie	1 PE M20x1,5			
	Diam. câble	5,5 à 7,5 mm			
	Equipement	Bornier céramique			
	IP	IP54			
Accessoires (p. 332)		Câbles d'extension, câbles de compensation			

CONCEVEZ VOTRE CAPTEUR

CODE - CONFIGURATEUR

Paramètres à indiquer à la commande. Exemple :

MODÈLE		TYPE		TC		Ø FILS		GAINE EXTÉRIEURE		LONG. L1 (mm)		GAINE DOUBLAGE		LONG. LM (mm)		FIXATION		LONG. L2 (mm)
CADID	-	J	-	1S	-	0,5	-	GD	-	1000	-	FQ	-	200	-	001	-	200

Référence tableau et schéma	1	1	2	3	4	5	6	7
Choix possible	1S 1B 2S 2B	0,35 0,5	Métal-céramique : GD Céramique 610 : FP Céramique 530 : FR Alumine 710 : FQ	300 à 2000	Céramique 610 : FP Alumine 710 : FQ	LM > 150mm LM Standard : 200 mm	Sans : 000 G3/4" : 001 3/4"NPT : 002 Bride : suivant tableau ci-dessous	200 à 1500

TABLEAU DE TYPE CONDUCTEURS - DIAMÈTRE FILS

1

Type conducteurs		Type conducteurs °C		Valeur des tolérances	Ø des fils (mm)
		Mini	Maxi		
S	Platine rhodié 10% / Platine	0	+ 1 600	1°C pour t < 1100°C [1 + 0,003 x (t-1100)] pour t > 1100°C	0,35 0,5
B	Platine rhodié 5% / Platine rhodié 30%	+ 600	+ 1 700	1,5°C ou 0,25% de t	0,35 0,5

TABLEAU DES FIXATIONS

6

Code Bride	Matière	E1092-1		
		DN	PN	Face
405	316L	25	10/40	B1
400	316L	40	10/40	B1
413	316L	50	10/40	B1

BRANCHEMENT SUR BORNIER

SCHÉMA (MM)

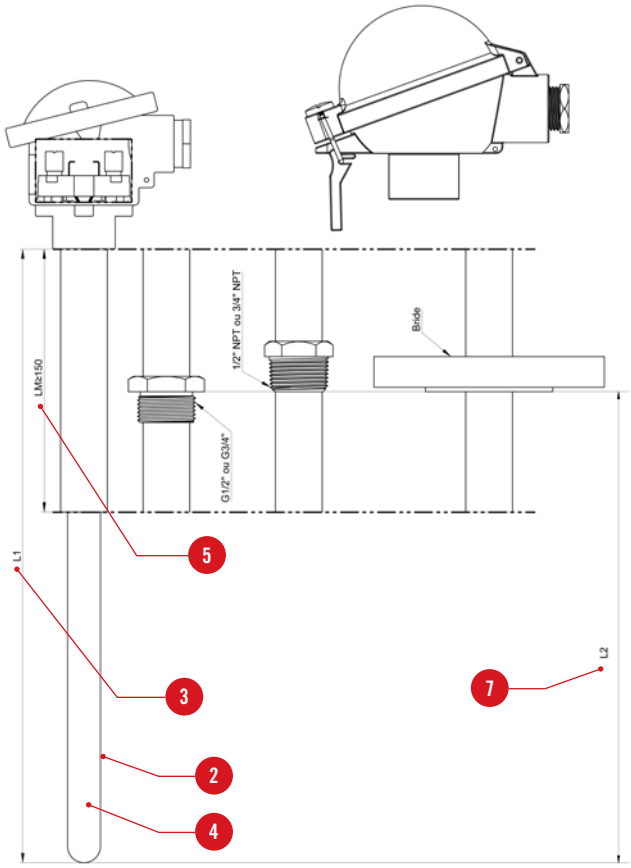

Pour toute autre configuration, nous consulter.

CADID F

THERMOCOUPLE

IP 54 | CLASSE 1 | IEC 584-1 | NF EN 60584-1 | jusqu'à 1050°C

DESCRIPTION

Capteur droit démontable

CARACTÉRISTIQUES

Modèle		CADID Type F	
Conformité normes		CEI 584-1 / NF EN 60584-1	
Type		K	J
Classe		1	
Diamètre fils (mm)		1,5 / 2,3 / 3,0	1,5
TC		Simple / Duplex	
Montage TC		Emperlé, perles céramique	
Longueur L1 Min/Max (mm)		300 à 2 000 mm	
Manchette		Inox, diam. 1/2", longueur 200 mm	
Protecteur		Métallique foré dans la masse	
	Matière	Fer pur / 310 / 446 / INCONEL 600	
	Diamètre	30 x7 mm	
Sortie	**Type de tête**	DAN	DIN B
	Matière	Alliage léger	
	Sortie	1 PE M20x1,5	
	Diam. câble	5,5 à 7,5 mm	
	Equipement	Bornier céramique (standard) Transmetteur	
	IP	IP54	
Accessoires (p. 332)		Câbles d'extrension, câbles de compensation	

CONCEVEZ VOTRE CAPTEUR

CODE - CONFIGURATEUR

Paramètres à indiquer à la commande. Exemple :

MODÈLE	TYPE	TC	Ø FILS	TÊTE	PROTECTEUR	LONG. L1 (mm)	TRANSMETTEUR (EN OPTION)	ÉCH. TRANSMETTEUR (EN OPTION)
CADID	F	2J	1,5	DB	FF	450	C	0/150
Référence tableau et schéma		1	1	2	3	4	5	
Choix possible		1J 1K 2J 2K	1,5 2,3 3,0	DIN B : DIB DAN : DAN	Fer pur : FF 310 : BA 446 : BB Inconel 600 : CM	300 à 2000	LC5334A-100 : A LC5331A-321 : B LC5335A-100 : C	

TABLEAU DE TYPE CONDUCTEURS - DIAMÈTRE FILS (1)

Type conducteurs		Type conducteurs °C Mini	Type conducteurs °C Maxi	Valeur des tolérances	Ø des fils (mm)
J	Fer/Cuivre Nickel	-40	+750	1,5°C ou 0,4% de t	1,5
K	Nickel Chrome/ Nickel	-40	+1000	1,5°C ou 0,4% de t	1,5 2,3 3,0

TRANSMETTEUR (1 TC UNIQUEMENT) - EN OPTION (5)

Transmetteur			
Entrée	Sortie	Isolation galvanique	Référence
TC	4-20mA	1,5kV	LC5334A-100
TC + Pt100	4-20mA	1,5kV	LC5331A-321
TC + Pt100	4-20mA + HART	1,5kV	LC5335A-100

BRANCHEMENT SUR BORNIER

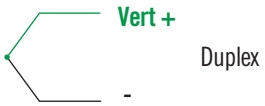

Pour toute autre configuration, nous consulter.

SCHÉMA (MM)

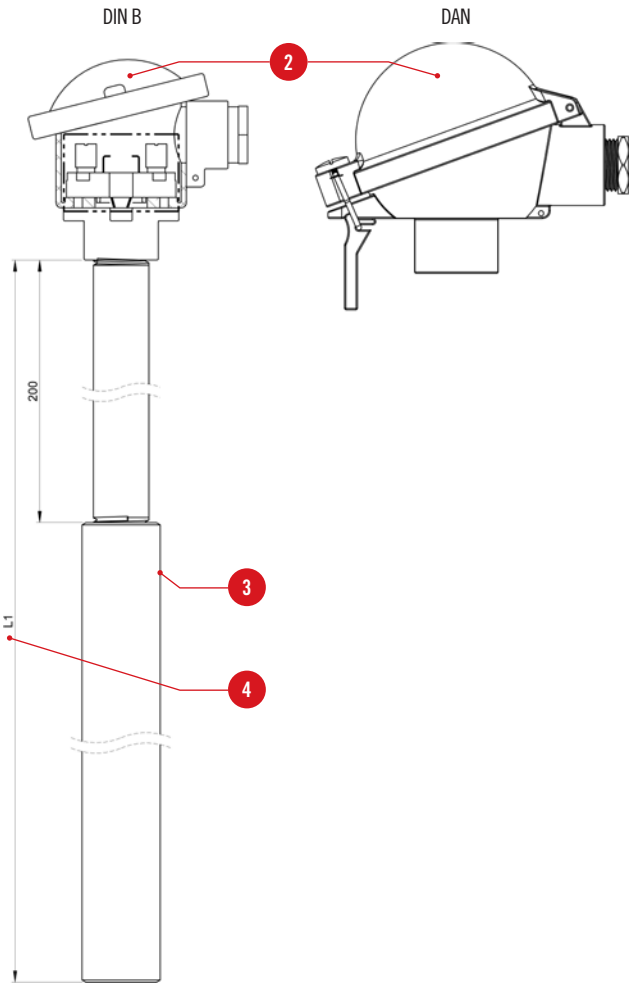

CADID G

THERMOCOUPLE

IP 54 | CLASSE 1 | IEC 584-1 | NF EN 60584-1 | jusqu'à 1050°C

DESCRIPTION

Capteur droit démontable

CARACTÉRISTIQUES

Modèle		CADID Type G	
Conformité normes		CEI 584-1 / NF EN 60584-1	
Type		K	S
Classe		1	
Diamètre fils (mm)		1,5	0,35 / 0,5
TC		Simple / Duplex	
Montage TC		Emperlé, perles céramique	
Longueur L1 Min/Max (mm)		300 à 2 000 mm	
Manchette		Inox, diam. 1/2", longueur 200mm	
Protecteur		Métallique foré dans la masse	
	Matière	Fer pur / 310 / 446 / INCONEL 600	
	Diamètre	30 x7 mm	
Gaine de doublage	**Matière**	Céramique 610	
	Diamètre	15 x 2 mm	
Sortie	**Type de tête**	DAN	DIN B
	Matière	Alliage léger	
	Sortie	1 PE M20x1,5	
	Diam. câble	5,5 à 7,5 mm	
	Equipement	Bornier céramique (standard) Transmetteur	
	IP	IP54	
Accessoires (p. 332)		Câbles d'extension, câbles de compensation	

CONCEVEZ VOTRE CAPTEUR

CODE - CONFIGURATEUR

Paramètres à indiquer à la commande. Exemple :

MODÈLE	TYPE	TC	Ø FILS	TÊTE	PROTECTEUR	LONG. L1 (mm)	TRANSMETTEUR (EN OPTION)	ÉCH. TRANSMETTEUR (EN OPTION)
CADID	G	1S	0,35	DAN	BA	850	B	0/200
Référence tableau et schéma		1	1	2	3	4	5	
Choix possible		1K 1S 2K 2S	0,35 0,5 1,5	DIN B : DIB DAN : DAN	Fer pur : FF 310 : BA 446 : BB Inconel 600 : CM	300 à 2000	LC5334A-100 : A LC5331A-321 : B LC5335A-100 : C	

TABLEAU DE TYPE CONDUCTEURS - DIAMÈTRE FILS (1)

Type conducteurs		Type conducteurs °C Mini	Type conducteurs °C Maxi	Valeur des tolérances	Ø des fils (mm)
K	Nickel Chrome / Nickel allié	- 40	+ 1 000	1,5°C ou 0,4% de t	1,5
S	Platine rhodié 10% / Platine	0	+ 1 600	1°C pour t < 1100°C [1 + 0,003 x (t-1100)] pour t > 1100°C	0,35 0,5

TRANSMETTEUR (1 TC UNIQUEMENT) - EN OPTION (5)

Transmetteur			
Entrée	Sortie	Isolation galvanique	Référence
TC	4-20 mA	1,5 kV	LC5334A-100
TC + Pt100	4-20 mA	1,5 kV	LC5331A-321
TC + Pt100	4-20 mA + HART	1,5 kV	LC5335A-100

BRANCHEMENT SUR BORNIER

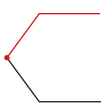

Simple

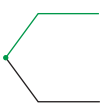

Duplex

Pour toute autre configuration, nous consulter.

SCHÉMA

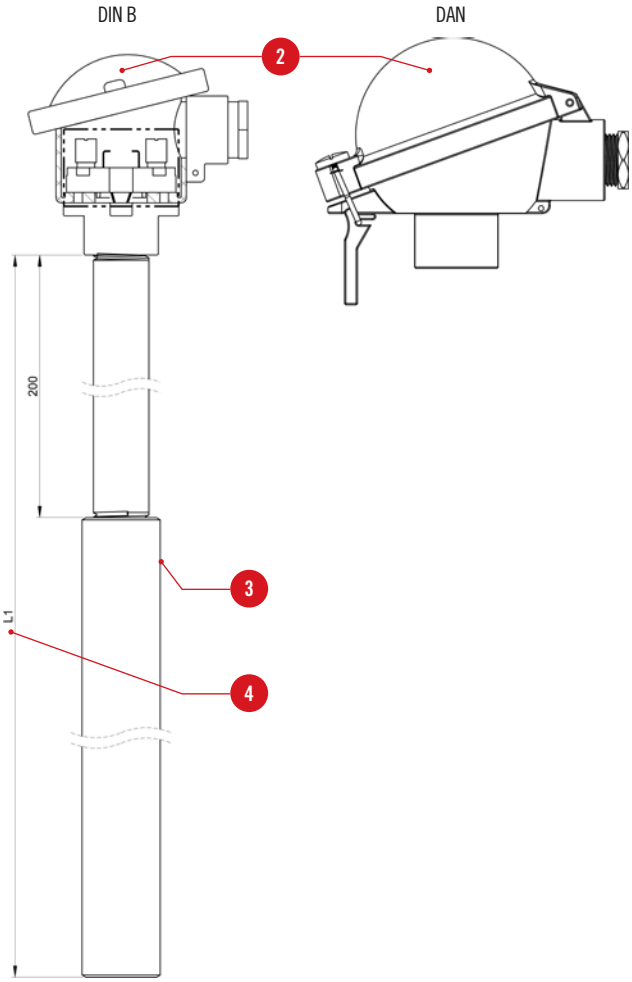

CADID LB

THERMOCOUPLE

IP 54 | CLASSE 1 | IEC 584-1 | NF EN 60584-1 | jusqu'à 1050°C

DESCRIPTION

Capteur coudé démontable

CARACTÉRISTIQUES

Modèle		CADID Type LB	
Conformité normes		CEI 584-1 / NF EN 60584-1	
Type		K	J
Classe		1	
Diamètre fils (mm)		1,5 / 2,3 / 3,0	1,5
TC		Simple / Duplex	
Longueur L1 Min/Max (mm)		300 à 2 000 mm	
Longueur L2 Min/Max (mm)		150 à 1000 mm	
Tube support		Inox, diam. 1/2".	
Protecteur		Retreint soudé	
	Matière	304L / 310 / 316 / 446 / INCONEL 600	
	Diamètre	1/2" - 3/4"	
Sortie	**Type de tête**	DAN	DIN B
	Matière	Alliage léger	
	Sortie	1 PE M20x1,5	
	Diam. câble	5,5 à 7,5 mm	
	Equipement	Bornier céramique (standard) Transmetteur	
	IP	IP54	
Accessoires (p. 332)		Câbles d'extension, câbles de compensation	

CONCEVEZ VOTRE CAPTEUR

CODE - CONFIGURATEUR

Paramètres à indiquer à la commande. Exemple :

MODÈLE	TYPE	TC	Ø FILS	TÊTE	PROTECTEUR	Ø PROT.	LONG. L1 (mm)	LONG. L2 (mm)	EN OPTION TRANSMETTEUR	EN OPTION ÉCH. TRANSMET.
CADID	LB	1J	3,0	DIB	AB	1/2"	1200	800	A	0/150
Référence tableau et schéma		1	1	2	3	4	5	6	7	
Choix possible		1J 1K 2J 2K	1,5 2,3 3,0	DIN B : DIB DAN : DAN	304L : AB 310 : BA 316L : AC 446 : BB Inconel 600 : CM	1/2" 3/4"	300 à 2000	150 à 1000	LC5334A-100 : A LC5331A-321 : B LC5335A-100 : C	

TABLEAU DE TYPE CONDUCTEURS - DIAMÈTRE FILS (1)

Type conducteurs		Type CONDUCTEURS °C Mini	Type CONDUCTEURS °C Maxi	Valeur des tolérances	Ø des fils (mm)
J	Fer/ Cuivre Nickel	- 40	+ 750	1,5°C ou 0,4% de t	1,5
K	Nickel Chrome / Nickel	- 40	+ 1 000	1,5°C ou 0,4% de t	1,5 2,3 3,0

TRANSMETTEUR (1 TC UNIQUEMENT - FIL 1,5 MM MAX) - EN OPTION (7)

Transmetteur			
Entrée	Sortie	Isolation galvanique	Référence
TC	4-20mA	1,5kV	LC5334A-100
TC + Pt100	4-20mA	1,5kV	LC5331A-321
TC + Pt100	4-20mA + HART	1,5kV	LC5335A-100

BRANCHEMENT SUR BORNIER

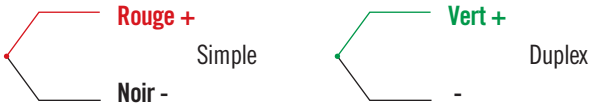

Pour toute autre configuration, nous consulter.

SCHÉMA (MM)

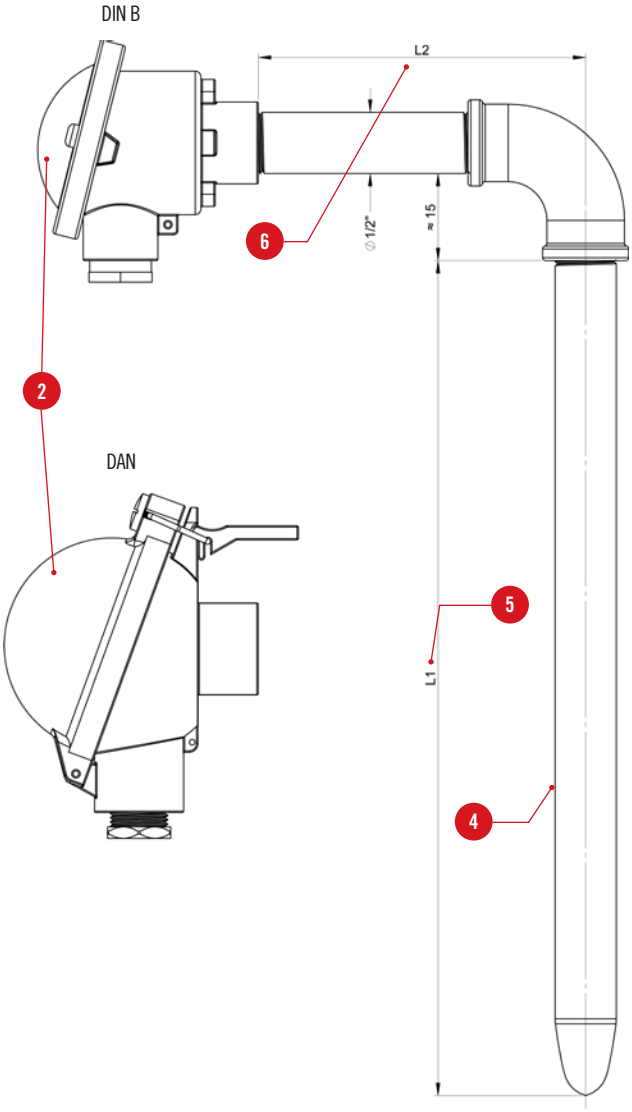

CADID LC

THERMOCOUPLE

IP 54 | CLASSE 1 | IEC 584-1 | NF EN 60584-1 | jusqu'à 1050°C

DESCRIPTION

Capteur coudé démontable

CARACTÉRISTIQUES

Modèle		CADID Type LC	
Conformité normes		CEI 584-1 / NF EN 60584-1	
Type		S	
Classe		1	
Diamètre fils (mm)		0,35 / 0,5	
TC		Simple / Duplex	
Longueur L1 Min/Max (mm)		300 à 2 000 mm	
Longueur L2 Min/Max (mm)		150 à 1000 mm	
Tube support		Inox, diam. 1/2"	
Gaine de doublage		Céramique 610 Diam. 10x1,5mm	
Protecteur		Retreint soudé	
	Matière	446 / INCONEL 600	
	Diamètre	1/2" - 3/4"	
Sortie	**Type de tête**	DAN	DIN B
	Matière	Alliage léger	
	Sortie	1 PE M20x1,5	
	Diam. câble	5,5 à 7,5 mm	
	Equipement	Bornier céramique (standard) Transmetteur	
	IP	IP54	
Accessoires (p. 332)		Câbles d'extension, câbles de compensation	

CONCEVEZ VOTRE CAPTEUR

CODE - CONFIGURATEUR

Paramètres à indiquer à la commande. Exemple :

MODÈLE	TYPE	TC	Ø FILS	TÊTE	PROTECTEUR	Ø PROT.	LONG. L1 (mm)	LONG. L2 (mm)	EN OPTION TRANSMETTEUR	EN OPTION ÉCH. TRANSMET.
CADID	LC	1S	0,5	DAN	BA	1/2"	570	450	A	0/150
Référence tableau et schéma		1	1	2	3	4	5	6	7	
Choix possible		1S 2S	0,35 0,5	DIN B : DIB DAN : DAN	310 : BA 446 : BB Inconel 600 : CM	1/2" 3/4"	300 à 2000	150 à 1000	LC5334A-100 : A LC5331A-321 : B LC5335A-100 : C	

TABLEAU DE TYPE CONDUCTEURS - DIAMÈTRE FILS

1

Type conducteurs		Type conducteurs °C Mini	Type conducteurs °C Maxi	Valeur des tolérances	Ø des fils (mm)
S	Platine rhodié 10% / Platine	0	+ 1 600	1°C pour t < 1100°C [1 + 0,003 x (t-1100)] pour t > 1100°C	0,35 0,5

TRANSMETTEUR (1 TC UNIQUEMENT) - EN OPTION

7

Transmetteur			
Entrée	Sortie	Isolation galvanique	Référence
TC	4-20mA	1,5kV	LC5334A-100
TC + Pt100	4-20mA	1,5kV	LC5331A-321
TC + Pt100	4-20mA + HART	1,5kV	LC5335A-100

BRANCHEMENT SUR BORNIER

Simple

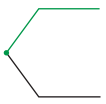

Duplex

Pour toute autre configuration, nous consulter.

SCHÉMA (MM)

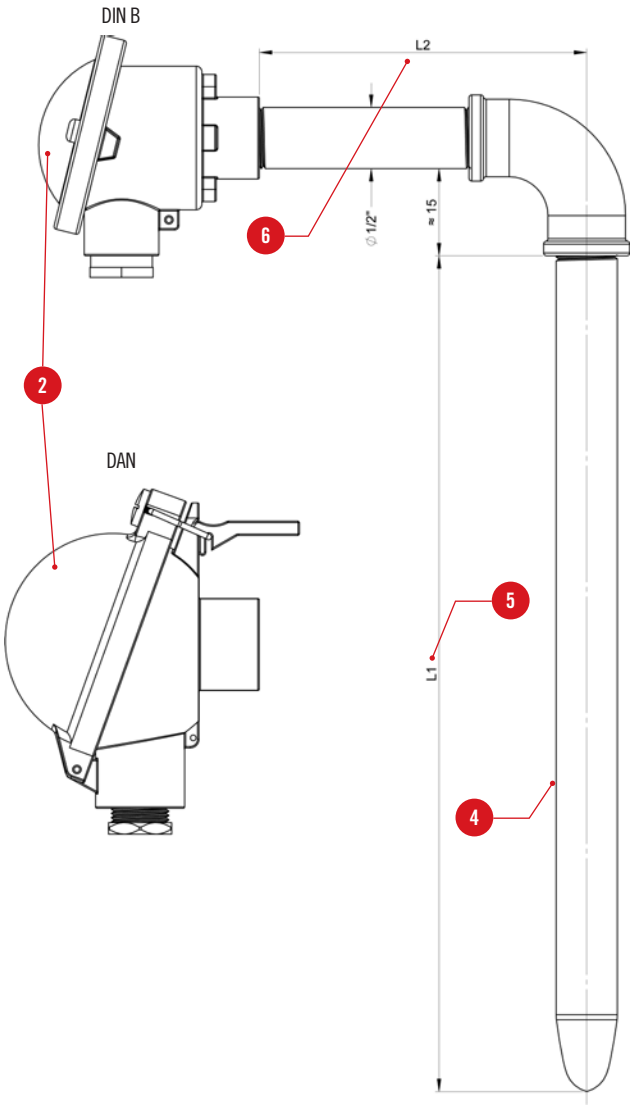

CADID LD

THERMOCOUPLE

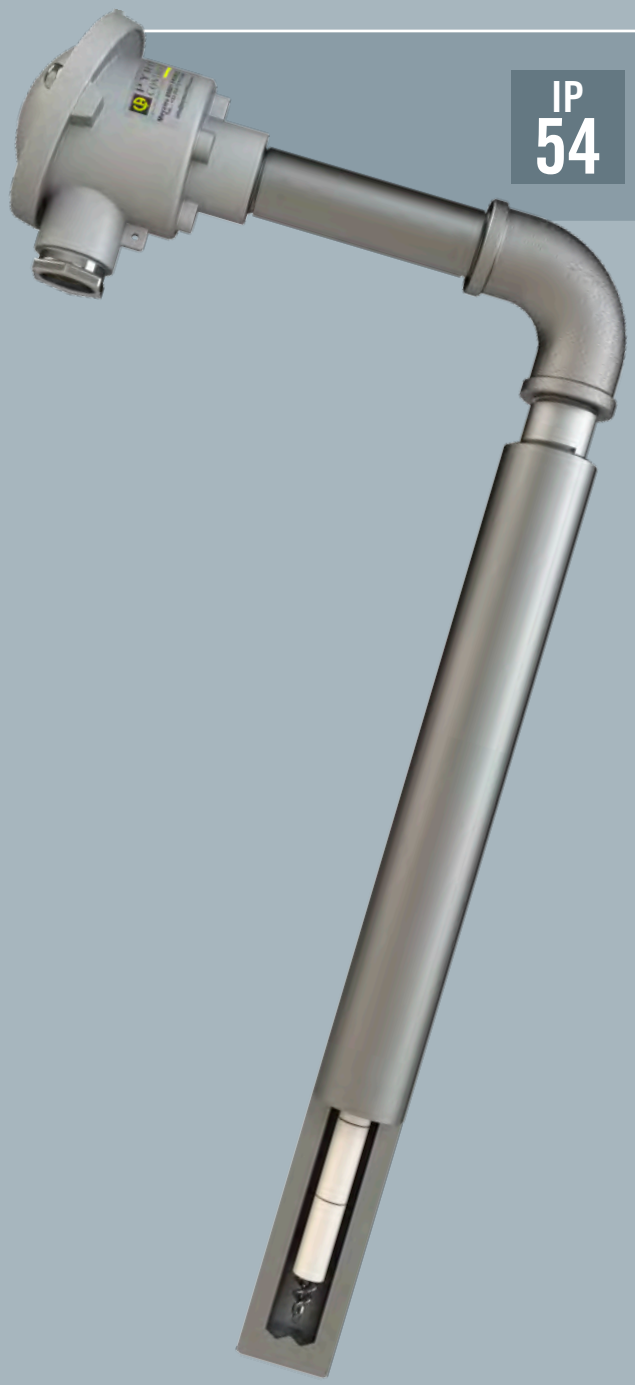

IP 54 | CLASSE 1 | IEC 584-1 | NF EN 60584-1 | jusqu'à 1100°C

DESCRIPTION

Capteur coudé démontable

CARACTÉRISTIQUES

Modèle		CADID Type LD	
Conformité normes		CEI 584-1 / NF EN 60584-1	
Type		K	J
Classe		1	
Diamètre fils (mm)		1,5 / 2,3 / 3,0	1,5
TC		Simple / Duplex	
Longueur L1 Min/Max (mm)		300 à 2 000 mm	
Longueur L2 Min/Max (mm)		150 à 1000 mm	
Tube support		Inox diamètre 1/2"	
Protecteur		Métallique foré dans la masse	
	Matière	Fer pur / 310 / 446 / INCONEL 600	
	Diamètre	30 x7 mm	
Sortie	**Type de tête**	DAN	DIN B
	Matière	Alliage léger	
	Sortie	1 PE M20x1,5	
	Diam. câble	5,5 à 7,5 mm	
	Equipement	Bornier céramique (standard) Transmetteur	
	IP	IP54	
Accessoires (p. 332)		Câbles d'extension, câbles de compensation	

CONCEVEZ VOTRE CAPTEUR

CODE - CONFIGURATEUR

Paramètres à indiquer à la commande. Exemple :

MODÈLE	TYPE	TC	Ø FILS	TÊTE	PROTECTEUR	LONG. L1 (mm)	LONG. L2 (mm)	EN OPTION TRANSMETTEUR	EN OPTION ÉCH. TRANSMETTEUR
CADID	LD	1K	3,0	DB	BA	590	150	B	0/150
Référence tableau et schéma		1	1	2	3	4	5	6	
Choix possible		1J / 1K 2J / 2K	1,5 2,3 3,0	DIN B : DIB DAN : DAN	310 : BA 446 : BB Inconel 600 : CM Fer pur : FF	300 à 2000	100 à 1000	LC5334A-100 : A LC5331A-321 : B LC5335A-100 : C	

TABLEAU DE TYPE CONDUCTEURS - DIAMÈTRE FILS (1)

Type conducteurs		Type conducteurs °C Mini	Type conducteurs °C Maxi	Valeur des tolérances	Ø des fils (mm)
J	Fer/ Cuivre Nickel	- 40	+ 750	1,5°C ou 0,4% de t	1,5
K	Nickel Chrome / Nickel	- 40	+ 1 000	1,5°C ou 0,4% de t	1,5 2,3 3,0

TRANSMETTEUR (1 TC UNIQUEMENT) - EN OPTION (6)

Transmetteur			
Entrée	Sortie	Isolation galvanique	Référence
TC	4-20mA	1,5kV	LC5334A-100
TC + Pt100	4-20mA	1,5kV	LC5331A-321
TC + Pt100	4-20mA + HART	1,5kV	LC5335A-100

BRANCHEMENT SUR BORNIER

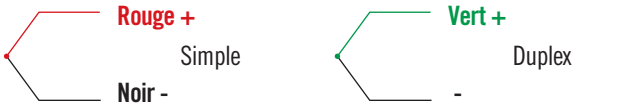

Pour toute autre configuration, nous consulter.

SCHÉMA (MM)

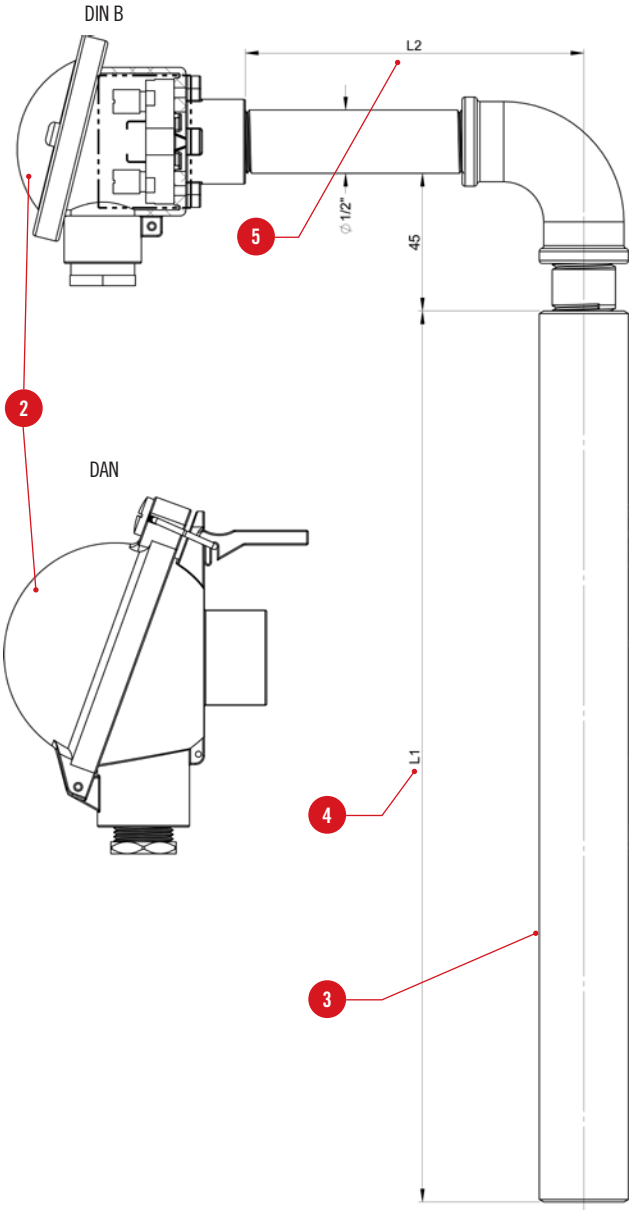

CADID LE
THERMOCOUPLE

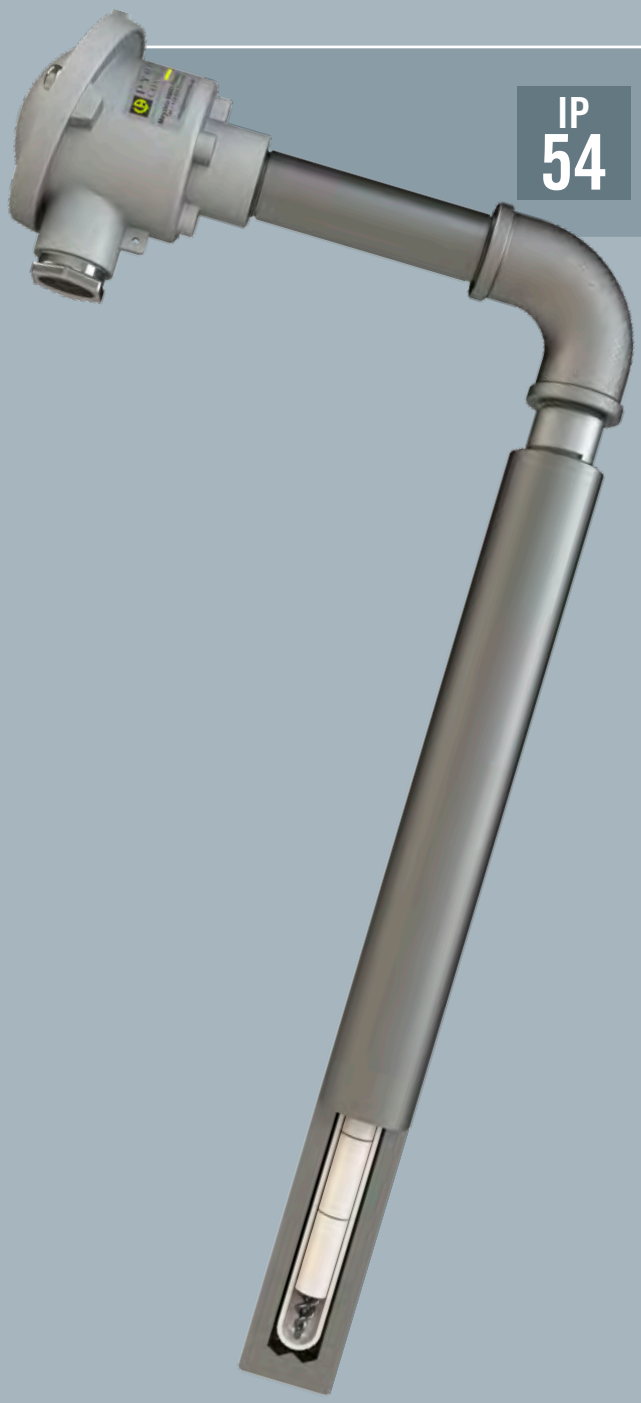

IP 54 | CLASSE 1 | IEC 584-1 | NF EN 60584-1 | jusqu'à 1100°C

DESCRIPTION

Capteur coudé démontable

CARACTÉRISTIQUES

Modèle		CADID Type LE	
Conformité normes		CEI 584-1 / NF EN 60584-1	
Type		K	S
Classe		1	
Diamètre fils (mm)		1,5	0,35 / 0,5
TC		Simple / Duplex	
Montage TC		Emperlé, perles céramique	
Longueur L1 Min/Max (mm)		300 à 2 000 mm	
Longueur L2 Min/Max (mm)		150 à 1000 mm	
Tube support		Inox diamètre 1/2"	
Protecteur		Métallique foré dans la masse	
	Matière	Fer pur / 310 / 446 / INCONEL 600	
	Diamètre	30 x7 mm	
Gaine de doublage	**Matière**	Céramique 610	
	Diamètre	15 x 2 mm	
Sortie	**Type de tête**	DAN	DIN B
	Matière	Alliage léger	
	Sortie	1 PE M20x1,5	
	Diam. câble	5,5 à 7,5 mm	
	Equipement	Bornier céramique (standard) Transmetteur	
	IP	IP54	
Accessoires (p. 332)		Câbles d'extension, câbles de compensation	

CONCEVEZ VOTRE CAPTEUR

CODE - CONFIGURATEUR

Paramètres à indiquer à la commande. Exemple :

MODÈLE	TYPE	TC	Ø FILS	TÊTE	PROTECTEUR	LONG. L1 (mm)	LONG. L2 (mm)	EN OPTION TRANSMETTEUR	EN OPTION ÉCH. TRANSMETTEUR
CADID	LE	2S	0,35	DAN	BB	1800	300	-	-
Référence tableau et schéma		1	1	2	3	4	5	6	7
Choix possible		1K 1S 2K 2S	0,35 0,5 1,5	DIN B : DIB DAN : DAN	Fer pur : FF 310 : BA 446 : BB Inconel 600 : CM	300 à 2000	150 à 1000	LC5334A-100 : A LC5331A-321 : B LC5335A-100 : C	

TABLEAU DE TYPE CONDUCTEURS - DIAMÈTRE FILS (1)

Type conducteurs		Type conducteurs °C Mini	Type conducteurs °C Maxi	Valeur des tolérances	Ø des fils (mm)
K	Nickel Chrome / Nickel	- 40	+ 1 000	1,5°C ou 0,4% de t	1,5
S	Platine rhodié 10% / Platine	0	+ 1 600	1°C pour t < 1100°C [1 + 0,003 x (t-1100)] pour t > 1100°C	0,35 0,5

TRANSMETTEUR (1 TC UNIQUEMENT) - EN OPTION (6)

Transmetteur			
Entrée	Sortie	Isolation galvanique	Référence
TC	4-20mA	1,5kV	LC5334A-100
TC + Pt100	4-20mA	1,5kV	LC5331A-321
TC + Pt100	4-20mA + HART	1,5kV	LC5335A-100

BRANCHEMENT SUR BORNIER

Pour toute autre configuration, nous consulter.

SCHÉMA (MM)

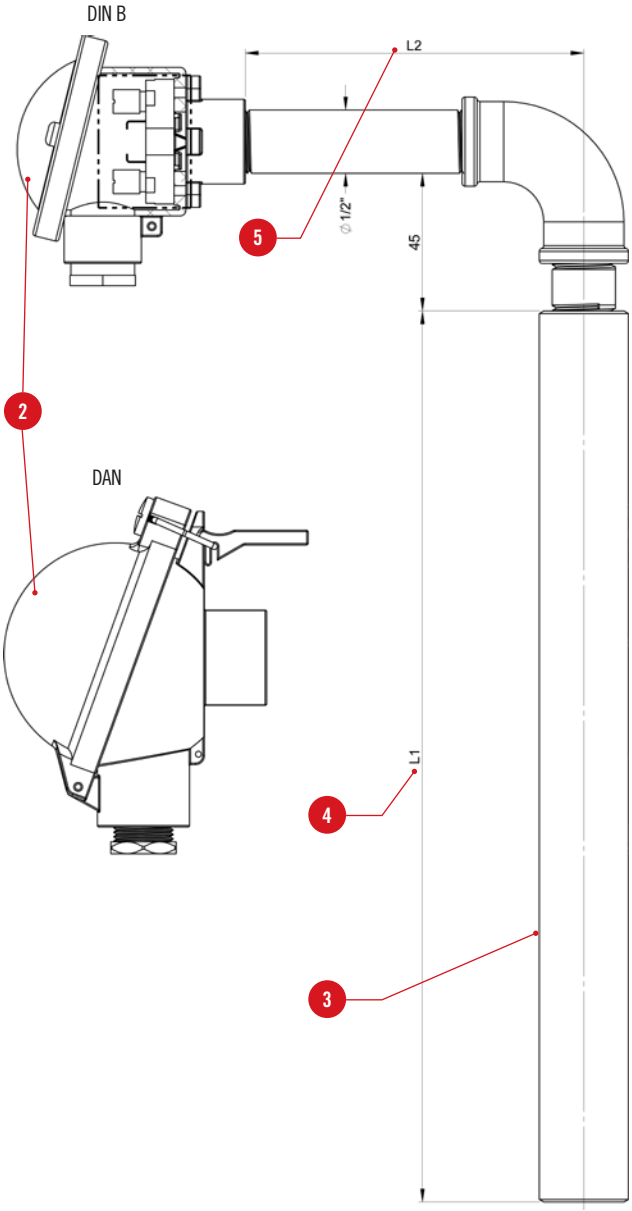

CADID XB

THERMOCOUPLE

IP 54 | CLASSE 1 | IEC 584-1 | NF EN 60584-1 | jusqu'à 1050°C

DESCRIPTION

Capteur cintré

CARACTÉRISTIQUES

Modèle		CADID Type XB	
Conformité normes		CEI 584-1 / NF EN 60584-1	
Type		K	J
Classe		1	
Diamètre fils (mm)		1,5 / 2,3 / 3,0	1,5
TC		Simple / Duplex	
Longueur L1 Min/Max (mm)		300 à 1000 mm	
Longueur L2 Min/Max (mm)		250 à 400 mm	
Longueur L3 Min/Max (mm)		0 (protecteur diam. 1/2" seulem.) à 505 mm	
Tube support		Inox, diam. 1/2".	
Protecteur		Retreint soudé cintré	
	Rayon cintrage	R=45 pour tube diam. 1/2" ; R=60 pour tube diam. 3/4"	
	Angle cintrage	90°	
	Matière	304L / 310 / 446 / INCONEL 600	
	Diamètre	1/2" - 3/4"	
Sortie	**Type de tête**	DAN	DIN B
	Matière	Alliage léger	
	Sortie	1 PE M20x1,5	
	Diam. câble	5,5 à 7,5 mm	
	Equipement	Bornier céramique (standard) Transmetteur	
	IP	IP54	
Accessoires (p. 332)		Câbles d'extension, câbles de compensation	

CONCEVEZ VOTRE CAPTEUR

CODE - CONFIGURATEUR

Paramètres à indiquer à la commande. Exemple :

MODÈLE	TYPE	TC	Ø FILS	TÊTE	PROTECTEUR	Ø PROT.	LONG. L1 (mm)	LONG. L2 (mm)	LONG. L3 (mm)	EN OPTION TRANSMETTEUR	EN OPTION ÉCH. TRANSMETTEUR
CADID	XB	1J	1,5	DAN	AB	1/2"	720	290	200	A	0/150
Référence tableau et schéma		1	1	2	3	4	5	6	7	8	
Choix possible		1J 1K 2J 2K	1,5 2,3 3,0	DIN B : DIB DAN : DAN	304L : AB 316 : AC 310 : BA 446 : BB Inconel 600 : CM	1/2" 3/4"	300 à 1000	250 à 400	0 à 505	LC5334A-100 : A LC5331A-321 : B LC5335A-100 : C	

TABLEAU DE TYPE CONDUCTEURS - DIAMÈTRE FILS (1)

Type conducteurs		Type CONDUCTEURS °C Mini	Type CONDUCTEURS °C Maxi	Valeur des tolérances	Ø des fils (mm)
J	Fer/ Cuivre Nickel	- 40	+ 750	1,5°C ou 0,4% de t	1,5
K	Nickel Chrome / Nickel	- 40	+ 1 000	1,5°C ou 0,4% de t	1,5 2,3 3,0

TRANSMETTEUR (1 TC UNIUQMENT) - EN OPTION (8)

Transmetteur			
Entrée	Sortie	Isolation galvanique	Référence
TC	4-20mA	1,5kV	LC5334A-100
TC + Pt100	4-20mA	1,5kV	LC5331A-321
TC + Pt100	4-20mA + HART	1,5kV	LC5335A-100

BRANCHEMENT SUR BORNIER

SCHÉMA

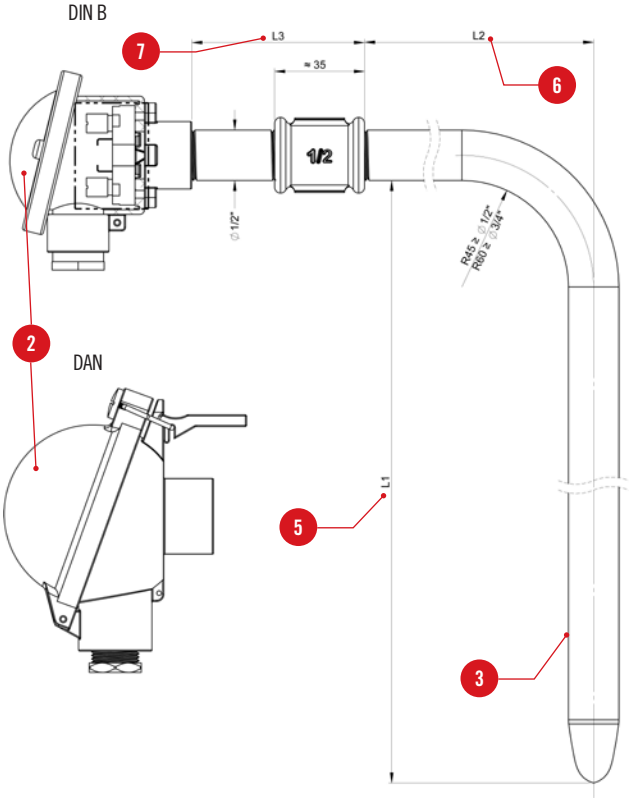

Pour toute autre configuration, nous consulter.

CADID XC

THERMOCOUPLE

IP 54 | CLASSE 1 | IEC 584-1 | NF EN 60584-1 | jusqu'à 1050°C

DESCRIPTION

Capteur cintré

CARACTÉRISTIQUES

Modèle		CADID Type XC	
Conformité normes		CEI 584-1 / NF EN 60584-1	
Type		S	
Classe		1	
Diamètre fils (mm)		0,35 / 0,5	
TC		Simple / Duplex	
Longueur L1 Min/Max (mm)		300 à 1000 mm	
Longueur L2 Min/Max (mm)		250 à 400 mm	
Longueur L3 Min/Max (mm)		0 (protecteur diam. 1/2" seulem.) à 505 mm	
Tube support		Inox, diam. 1/2".	
Gaine de doublage		Céramique 610 Diam. 10x1,5mm	
Protecteur		Retreint soudé cintré	
	Rayon cintrage	R=45 pour tube diam. 1/2" ; R=60 pour tube diam. 3/4"	
	Angle cintrage	90°	
	Matière	304L / 310 / 446 / INCONEL 600	
	Diamètre	1/2" - 3/4"	
Sortie	**Type de tête**	DAN	DIN B
	Matière	Alliage léger	
	Sortie	1 PE M20x1,5	
	Diam. câble	5,5 à 7,5 mm	
	Equipement	Bornier céramique (standard) Transmetteur	
	IP	IP54	
Accessoires (p. 332)		Câbles d'extension, câbles de compensation	

CONCEVEZ VOTRE CAPTEUR

CODE - CONFIGURATEUR

Paramètres à indiquer à la commande. Exemple :

MODÈLE	TYPE	TC	Ø FILS	TÊTE	PROTECTEUR	Ø PROT.	LONG. L1 (mm)	LONG. L2 (mm)	LONG. L3 (mm)	EN OPTION TRANSMETTEUR	EN OPTION ÉCH. TRANSMETTEUR
CADID	XC	1S	0,5	DIB	BB	3/4"	700	300	200	C	0/200
Référence tableau et schéma		1	1	2	3	4	5	6	7	8	
Choix possible		1S 2S	0,35 0,5	DIN B : DIB DAN : DAN	310 : BA 446 : BB Inconel 600 : CM	1/2" 3/4"	300 à 1000	250 à 400	0 à 505	LC5334A-100 : A LC5331A-321 : B LC5335A-100 : C	

TABLEAU DE TYPE CONDUCTEURS - DIAMÈTRE FILS

1

Type conducteurs		Type conducteurs °C Mini	Type conducteurs °C Maxi	Valeur des tolérances	Ø des fils (mm)
S	Platine rhodié 10% / Platine	0	+ 1 600	1°C pour t < 1100°C [1 + 0,003 x (t-1100)] pour t > 1100°C	0,35 0,5

TRANSMETTEUR (1 TC UNIQUEMENT) - EN OPTION

8

Transmetteur			
Entrée	Sortie	Isolation galvanique	Référence
TC	4-20mA	1,5kV	LC5334A-100
TC + Pt100	4-20mA	1,5kV	LC5331A-321
TC + Pt100	4-20mA + HART	1,5kV	LC5335A-100

BRANCHEMENT SUR BORNIER

SCHÉMA (MM)

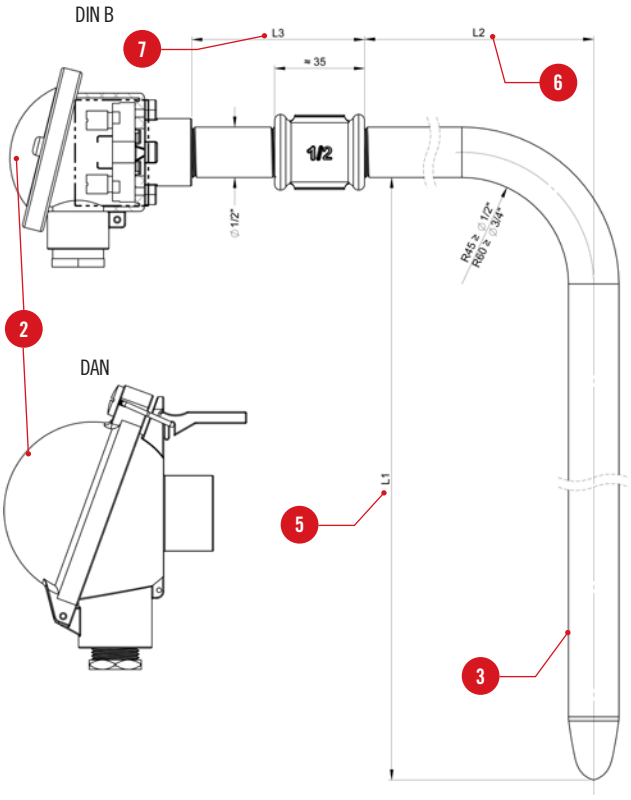

Pour toute autre configuration, nous consulter.

CADID XD

THERMOCOUPLE

IP 54 | CLASSE 1 | IEC 584-1 | NF EN 60584-1 | jusqu'à 1050°C

DESCRIPTION

Capteur cintré

CARACTÉRISTIQUES

Modèle		CADID Type XD	
Conformité normes		CEI 584-1 / NF EN 60584-1	
Type		K	J
Classe		1	
Diamètre fils (mm)		1,5 / 2,3 / 3,0	1,5
TC		Simple / Duplex	
Longueur L1 Min/Max (mm)		300 à 1000 mm	
Longueur L2 Min/Max (mm)		250 à 400 mm	
Longueur L3 Min/Max (mm)		40 à 470 mm	
Tube support		Inox, diam. 1/2".	
Protecteur		Foré, cintré	
	Rayon cintrage	R=70	
	Angle cintrage	90°	
	Matière	Fer pur / 310 / 446 / INCONEL 600	
	Diamètre	30 x 7 mm	
Sortie	Type de tête	DAN	DIN B
	Matière	Alliage léger	
	Sortie	1 PE M20x1,5	
	Diam. câble	5,5 à 7,5 mm	
	Equipement	Bornier céramique (standard) Transmetteur	
	IP	IP54	
Accessoires (p. 332)		Câbles d'extension, câbles de compensation	

CONCEVEZ VOTRE CAPTEUR

CODE - CONFIGURATEUR

Paramètres à indiquer à la commande. Exemple :

MODÈLE	TYPE	TC	Ø FILS	TÊTE	PROTECTEUR	LONG. L1 (mm)	LONG. L2 (mm)	LONG. L3 (mm)	EN OPTION TRANSMETTEUR	EN OPTION ÉCH. TRANSMETTEUR
CADID	XD	1J	2,3	DAN	FF	450	300	70	A	0/150
Référence tableau et schéma		1	1	2	3	4	5	6	7	
Choix possible		1J 1K 2J 2K	1,5 2,3 3,0	DIN B : DIB DAN : DAN	FER PUR : FF 310 : BA 446 : BB Inconel 600 : CM	300 à 1000	250 à 400	40 à 470	LC5334A-100 : A LC5331A-321 : B LC5335A-100 : C	

TABLEAU DE TYPE CONDUCTEURS - DIAMÈTRE FILS (1)

Type conducteurs		Type conducteurs °C Mini	Type conducteurs °C Maxi	Valeur des tolérances	Ø des fils (mm)
J	Fer/ Cuivre Nickel	- 40	+ 750	1,5°C ou 0,4% de t	1,5
K	Nickel Chrome / Nickel	- 40	+ 1 000	1,5°C ou 0,4% de t	1,5 2,3 3,0

TRANSMETTEUR (1 TC UNIQUEMENT) - EN OPTION (7)

Transmetteur			
Entrée	Sortie	Isolation galvanique	Référence
TC	4-20mA	1,5kV	LC5334A-100
TC + Pt100	4-20mA	1,5kV	LC5331A-321
TC + Pt100	4-20mA + HART	1,5kV	LC5335A-100

BRANCHEMENT SUR BORNIER

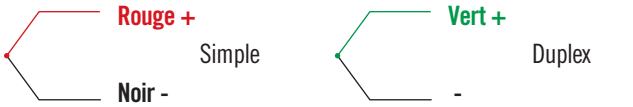

SCHÉMA (MM)

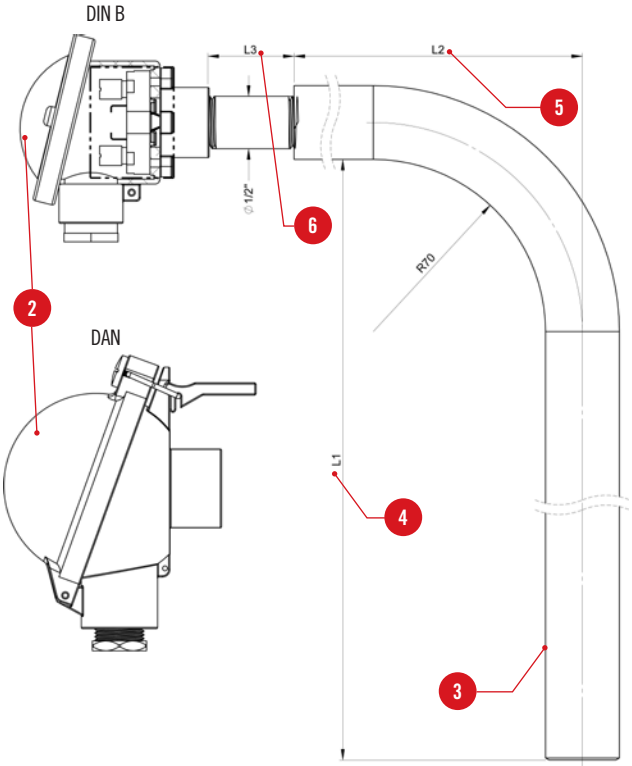

Pour toute autre configuration, nous consulter.

CADID XE

THERMOCOUPLE

IP 54 | CLASSE 1 | IEC 584-1 | NF EN 60584-1 | jusqu'à 1050°C

DESCRIPTION

Capteur cintré

CARACTÉRISTIQUES

Modèle		CADID Type XE	
Conformité normes		CEI 584-1 / NF EN 60584-1	
Type		K	S
Classe		1	
Diamètre fils (mm)		1,5	0,35 / 0,5
TC		Simple / Duplex	
Montage TC		emperlé, perles céramiques	
Longueur L1 Min/Max (mm)		300 à 1000 mm	
Longueur L2 Min/Max (mm)		250 à 400 mm	
Longueur L3 Min/Max (mm)		40 à 470 mm	
Tube support		Inox, diam. 1/2".	
Protecteur		Métallique foré dans la masse	
	Rayon cintrage	R=70	
	Angle cintrage	90°	
	Matière	Fer pur / 310 / 446 / INCONEL 600	
	Diamètre	30 x7 mm	
Gaine de doublage	**Matière**	Céramique 610	
	Diamètre	15 x 2 mm	
Sortie	**Type de tête**	DAN	DIN B
	Matière	Alliage léger	
	Sortie	1 PE M20x1,5	
	Diam. câble	5,5 à 7,5 mm	
	Equipement	Bornier céramique (standard) Transmetteur	
	IP	IP54	
Accessoires (p. 332)		Câbles d'extension, câbles de compensation	

CONCEVEZ VOTRE CAPTEUR

CODE - CONFIGURATEUR

Paramètres à indiquer à la commande. Exemple :

MODÈLE	TYPE	TC	Ø FILS	TÊTE	PROTECTEUR	LONG. L1 (mm)	LONG. L2 (mm)	LONG. L3 (mm)	EN OPTION TRANSMETTEUR	EN OPTION ÉCH. TRANSMETTEUR
CADID	XE	1K	1,5	DAN	FF	720	300	50	B	0/200
Référence tableau et schéma		1	1	2	3	4	5	6	7	
Choix possible		1K 1S 2K 2S	0,35 0,5 1,5	DIN B : DIB DAN : DAN	FER PUR : FF 310 : BA 446 : BB Inconel 600 : CM	300 à 1000	250 à 400	40 à 470	LC5334A-100 : A LC5331A-321 : B LC5335A-100 : C	

TABLEAU DE TYPE CONDUCTEURS - DIAMÈTRE FILS (1)

Type conducteurs		Type CONDUCTEURS °C Mini	Type CONDUCTEURS °C Maxi	Valeur des tolérances	Ø des fils (mm)
K	Nickel Chrome / Nickel	- 40	+ 1 000	1,5°C ou 0,4% de t	1,5
S	Platine rhodié 10% / Platine	0	+ 1 600	1°C pour t < 1100°C [1 + 0,003 x (t-1100)] pour t > 1100°C	0,35 0,5

TRANSMETTEUR (1 TC UNIQUEMENT) - EN OPTION (7)

Transmetteur			
Entrée	Sortie	Isolation galvanique	Référence
TC	4-20mA	1,5kV	LC5334A-100
TC + Pt100	4-20mA	1,5kV	LC5331A-321
TC + Pt100	4-20mA + HART	1,5kV	LC5335A-100

BRANCHEMENT SUR BORNIER

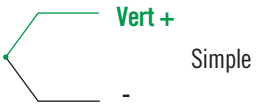

SCHÉMA

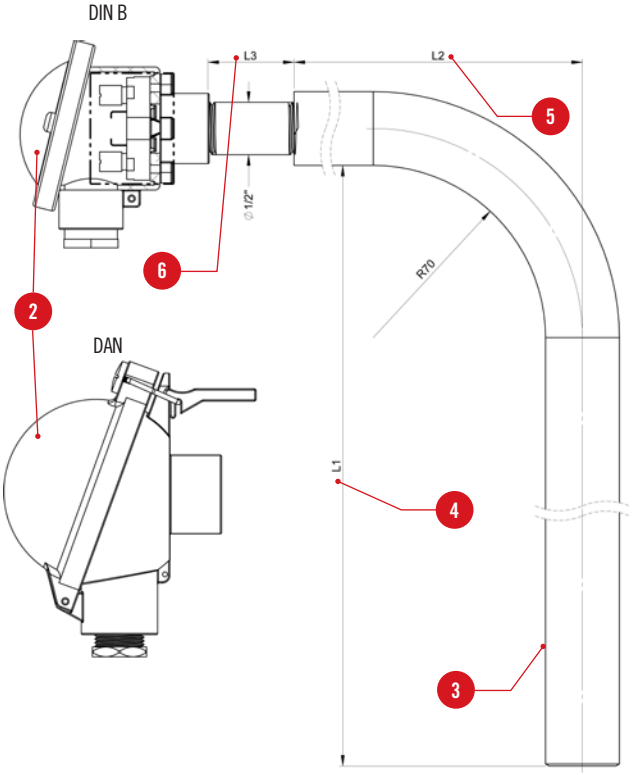

Pour toute autre configuration, nous consulter.

CHAUVIN ARNOUX
190, rue Championnet
75876 PARIS Cedex 18
Tél. : +33 1 44 85 44 85
Fax : +33 1 46 27 07 48
info@chauvin-arnoux.fr
www.chauvin-arnoux.fr

CHAUVIN ARNOUX METRIX
190, rue Championnet
75876 PARIS Cedex 18
Tél. : +33 1 44 85 44 85
Fax : +33 1 46 27 07 48
info@chauvin-arnoux.fr
www.chauvin-arnoux.fr

CHAUVIN ARNOUX ENERGY
16, rue Georges Besse - Silic 44
92182 ANTONY Cedex
Tél. : +33 1 75 60 10 30
Fax : +33 1 46 66 62 54
info@enerdis.fr
www.chauvin-arnoux-energy.com

CHAUVIN ARNOUX MANUMESURE
45 route de Saint Eugène
14130 REUX
Tél. : +33 2 31 64 51 00
Fax : +33 2 31 64 51 52
info@manumesure.fr
www.manumesure.fr

VOS CONTACTS

FRANCE

SECTEUR SUD-EST
Téléphone : +33 (0)4 72 14 16 31
info@pyrocontrole.com

SECTEUR OUEST
Téléphone : +33 (0)4 81 76 02 55
info@pyrocontrole.com

SECTEUR ILE-DE-FRANCE/NORD-EST
Téléphone : +33 (0)4 81 76 02 54
info@pyrocontrole.com

INTERNATIONAL

SERVICE EXPORT PYROCONTROLE
Téléphone : +33 (0)4 72 14 15 40
export@pyrocontrole.com

10 FILIALES DANS LE MONDE

ALLEMAGNE
CHAUVIN ARNOUX GMBH
Ohmstraße 1
77694 KEHL / RHEIN
Tél. : +49 7851 99 26-0
Fax : +49 7851 99 26-60
info@chauvin-arnoux.de
www.chauvin-arnoux.de

AUTRICHE
CHAUVIN ARNOUX GES.M.B.H
Gastgegasse 27
1230 WIEN
Tél. : +43 1 61 61 9 61
Fax : +43 1 61 61 9 61-61
vie-office@chauvin-arnoux.at
www.chauvin-arnoux.at

CHINE
SHANGHAI PU-JIANG ENERDIS INSTRUMENTS CO. LTD
3 Floor, 23 Building
Gemdale Viseen Minhang Technology
& Industrial Park Project
1288 lane, Zhongchun Road Minhang
District, SHANGHAI City.
Tél. : +86 21 65 21 51 96
Fax : +86 21 65 21 61 07
info@chauvin-arnoux.com.cn

ESPAGNE
CHAUVIN ARNOUX IBÉRICA SA
C/ Roger de Flor N°293
1a Planta
08025 BARCELONA
Tél. : +34 902 20 22 26
Fax : +34 934 59 14 43
info@chauvin-arnoux.es
www.chauvin-arnoux.es

ITALIE
AMRA SPA
Via Sant'Ambrogio, 23
20846 MACHERIO (MB)
Tél. : +39 039 245 75 45
Fax : +39 039 481 561
info@amra-chauvin-arnoux.it
www.chauvin-arnoux.it

MOYEN ORIENT
CHAUVIN ARNOUX MIDDLE EAST
PO Box 60-154
1241 2020 JAL EL DIB
(Beyrouth) - LIBAN
Tél. : +961 1 890 425
Fax : +961 1 890 424
camie@chauvin-arnoux.com
www.chauvin-arnoux.com

ROYAUME UNI
CHAUVIN ARNOUX LTD
Unit 1 Nelson Ct, Flagship Sq
Shaw Cross Business Pk, Dewsbury
West Yorkshire - WF12 7TH
Tél. : +44 1924 460 494
Fax : +44 1924 455 328
info@chauvin-arnoux.co.uk
www.chauvin-arnoux.com

SCANDINAVIE
CA MÄTSYSTEM AB
Sjöflygvägen 35
SE-183 62 TABY
Tél. : +46 8 50 52 68 00
Fax : +46 8 50 52 68 10
info@camatsystem.com
www.camatsystem.com

SUISSE
CHAUVIN ARNOUX AG
Moosacherstrasse 15
8804 AU / ZH
Tél. : +41 44 727 75 55
Fax : +41 44 727 75 56
info@chauvin-arnoux.ch
www.chauvin-arnoux.ch

USA
CHAUVIN ARNOUX INC
d.b.a AEMC Instruments
15 Faraday Drive
Dover - NH 03820
Tél. : +1 (800) 945-2362
Fax : +1 (603) 742-2346
sales@aemc.com
www.aemc.com

906 130 137 - Ed. 1 - 2020 - Document non contractuel - Caractéristiques à se faire confirmer à la commande - Photos et schémas non contractuels.
poissons.agency

FRANCE
CHAUVIN ARNOUX
190, rue Championnet
75876 PARIS Cedex 18
Tél : +33 1 44 85 44 85
Fax : +33 1 46 27 73 89
info@chauvin-arnoux.fr
www.chauvin-arnoux.fr

INTERNATIONAL
CHAUVIN ARNOUX
190, rue Championnet
75876 PARIS Cedex 18
Tél : +33 1 44 85 44 38
Fax : +33 1 46 27 95 59
export@chauvin-arnoux.fr
www.chauvin-arnoux.fr

SUISSE
CHAUVIN ARNOUX AG
Moosacherstrasse 15
8804 AU / ZH
Tél. : 044 727 75 55
Fax : 044 727 75 56
info@chauvin-arnoux.ch
www.chauvin-arnoux.ch

CHAUVIN ARNOUX